杰牌官方微信
JIE Wechat

杰牌官方网站
JIE Website

杰牌官方视频
JIE Video

















杰牌始创于1988年，坚持100年做好一台智能齿轮减速电机，匠心打造中国世界品牌。杰牌传动是杰牌控股全资子公司，杰牌美国是杰牌传动全资子公司，是国家重点“小巨人”企业、浙江省重点企业研究院，浙江省“未来工厂”企业。杰牌聚焦传动技术、驱动技术、控制技术、软件技术和未来技术，包括减速机、电动机、变频器、传感器、物联网等智能传动方案，执行层、采集层、驱动层、控制层、数据层等数字智能技术，立足中国市场、服务全球市场，杰牌为全球好客户做好产品。杰牌坚持三化“专业化、智能化、全球化”，致力于杰牌智能传动“研究院+科创中心+未来工厂”创新发展模式，打造百年杰牌，成就幸福家庭。杰牌智能传动方案提供商！

Established in 1988, JIE has been insisting on manufacturing a great intelligent reducer in 100 years, aiming to build a Chinese world brand with its craftsmanship. JIE Drive, as the wholly-owned subsidiary of JIE Holdings, with a wholly-owned subsidiary JIE USA, has been awarded as the “Hidden Champions” in China， Research Institute of Key Enterprises in Zhejiang, “Lighthouse Factory” in Zhejiang. JIE, focuses on the Transmission Technology, Drive Technology, Control Technology, Software Technology and Future Technology, in addition to the intelligent drive solutions incl. gearboxes, motors, inverters, sensors & Internet of Things as well as the digital technologies incl. Execution Layer, Acquisition Layer, Drive Layer, Control Layer & Data Layer. JIE, based on the Chinese market, servers the great customers with great products worldwide.With the core strategy of “Specialization, Intelligence and Globalization”, JIE is dedicated to the Innovate the development model of “Research Institute + Scientific Innovation Center + Intelligent Factory”, to build a century-old JIE and achieve more happy families.JIE, a provider of Intelligent Drive Solutions!

杭州杰牌传动科技有限公司
HANG ZHOU JIE DRIVE TECHNOLOGY CO.,LTD.

地址　：中国浙江·杭州临空经济示范区·杰牌路1号
邮编　：311223
Add.　：No.1, JIE Road, Hangzhou Airport Economic Demonstration Zone, 311223, Zhejiang, China.
热线Tel.：0571 8299 1111　400 114 1111
总机Tel.：0571 8299 2222
传真Fax：0571 8299 3333
E-mail ：jie@jie.com.cn
Web.　：www.jiedrive.com　www.jie.com.cn

杰牌美国 JIE USA

279 Madsen Dr Suite 101, Bloomingdale, IL 60108
Tel.：+1 630 580 9986
E-mail: info@jie-drives.com
Web.：www.jie-drives.com

杰牌欧洲 JIE EURONORM

Hub van Doorneweg 8, 2171 KZ Sassenheim, Netherlands
Tel.：+31 252 228 850
E-mail：info@jie-euronorm.com
Web.：www.jie-euronorm.com

版权号：国作登字-2020-L-01077078　版本号：JIEC · 09C · 2021A · 3000
法律声明：本画册及产品目录中的所有产品和图片，包括但不限于产品设计、外观、材料、颜色、包装、图纸、数据、技术规范等内容，已申请并获得授权或注册相关知识产权，受相关法律法规的保护。杰牌享有本画册和产品目录及其所载内容、信息的知识产权。未经许可，不得复制、抄袭或以其他任何方式使用。
Legal Notices: JIE obtained the authorization or relevant intellectual property against all the products or photos in this catalogue including but not limited to the design,appearance, material, color, packing, drawing, data, technical specification,etc. and is protected by relevant laws and regulations. If without permission, it is forbidden to copy, plagiarize or use for other purpose.



杰牌传动
JIE DRIVE











JCS、JDC伺服系统
JCS、JDC Servo System

因专业　而杰出
Excellence　From　Expertise

杰牌智能传动方案提供商

JIE INTELLIGENT DRIVE SOLUTIONS PROVIDER

国家重点“小巨人”企业
浙江省重点企业研究院
浙江省“未来工厂”企业



JIE
JDRIVE

旭日东升
生机盎然
万物之灵
天地之杰



目 录

P6-7	一. 选型步骤
P8	二. 产品图片
P9-11	三. 产品说明
P12-13	四. 产品结构
P14-17	五. 选型说明
P18-25	六. 电机技术参数
P26-31	七. 驱动器技术参数
P32-36	八. 系统配置
P37-40	九. 产品附件
P41-43	十. 伺服系统订货指南
P45-52	杰牌传动产品目录

CONTENTS

P6-7	Selection Guide
P8	Product Pictures
P9-11	Product Description
P12-13	Product Structure
P14-17	Selection Description
P18-25	Motor Electrical Parameters
P26-31	Drive Electrical Parameters
P32-36	System Constructure
P37-40	Product Accessories
P41-43	Order Information
P45-52	JIE Drive Product Catalogue

一. 选型步骤
Selection Guide

1

选择杰牌传动产品

例：JDC 小惯量伺服电机、中惯量伺服电机等信息。

Select JIE Drive products

Example: Pick the right model, according to application, select the JDC low inertia or middle inertia servo motor.

2

输入现用产品品牌

例：杰牌传动、欧美日品牌、中国品牌等信息。

Enter current product brand

Example: JIE Drive or competitors.

3

输入现用产品参数

例：JDC伺服电机法兰尺寸规格60~180mm，额定功率0.4~7.5kW，额定输出扭矩1.27~48Nm，抱闸，编码器类型，伺服驱动器功率和控制方式等型号规格信息。

Enter current product specifications

Example: JDC servo motor frame size 60~180mm, rated power 0.4~7.5kW, rated output torque 1.27~48Nm, with or without brake, types of encoder and other specifications.

4

生成杰牌产品型号规格

例： JDC130M-1K0204M-BOKA等电机型号信息。
JCS500-1K0-4V-PN0A1S等驱动器型号信息。

Generate JIE Drive model and specifications

Example: Motor model JDC130M-1K0204M-BOKA,
Drive model JCS500-1K0-4V-PN0A1S and other information.

5

生成杰牌产品2D/3D图

例： JDC130M-1K0204M-BOKA等产品2D/3D图信息，
JCS500-1K0-4V-PN0A1S等产品2D/3D图信息。

Generate 2D/3D drawings of JIE Drive products

Example: 2D/3D drawings of motor JDC130M-1K0204M-BOKA and drive JCS500-1K0-4V-PN0A1S information.

6

确认技术质量标准

例：技术质量标准按杰牌相关标准和双方协议约定的标准执行，质保期自发货之日起18个月或实际使用之日起12个月，以先到为准等信息确认。

Confirm the technical quality standard

Example: The technical and quality standards shall be implemented according to the relevant standards of JIE Drive and the standards agreed by both parties. The warranty period shall be 12 months after start using products or 18 months after shipment from JIE whichever comes earlier.

7

确认交期服务类等信息

例：首次合作按双方协议约定时间交货，提供1+3滚动计划时7天交货；总用量、年用量、月用量、批用量、试用量；售前服务、售中服务、售后服务、预单管理等信息确认。

Confirm delivery standard

Example: Delivery shall be made according to the time agreed by both parties for the first cooperation; 7 days lead time base on 1+3 rolling plan, including total usage, annual usage, monthly usage, batch usage and sample; confirmation of pre-sales service, in-sales service, after-sales service and pre-order management.

8

确认结算价格类等信息

例：30%定金款到后订单生效，余款款到后发货；价格按双方协议约定的价格执行等信息。

Confirm the settlement price standard

Example: The order comes into effective after 30% deposition received and products will be delivered after balance payment; price shall be subject to agreed upon both parties.

9

确认产品订单信息

例：产品名称、型号规格、技术参数、订单数量、产品颜色、包装形式、运输方式、下单时间、交付时间、交付地点、收货单位等信息确认。

Confirm order information

Example: Confirm product type, model, specification; order quantity, color, packaging, transportation, P.O issue time, delivery time, delivery location, receiving company and other order information.

10

确认产品交付等信息

例：样机订单交付、小批订单交付、批量订单交付等信息确认。

Confirm product delivery information

Example: Confirm prototype delivery, small batch delivery, batch delivery and other delivery information.

生成杰牌产品2D/3D图
Generate 2D/3D drawing of JIE products

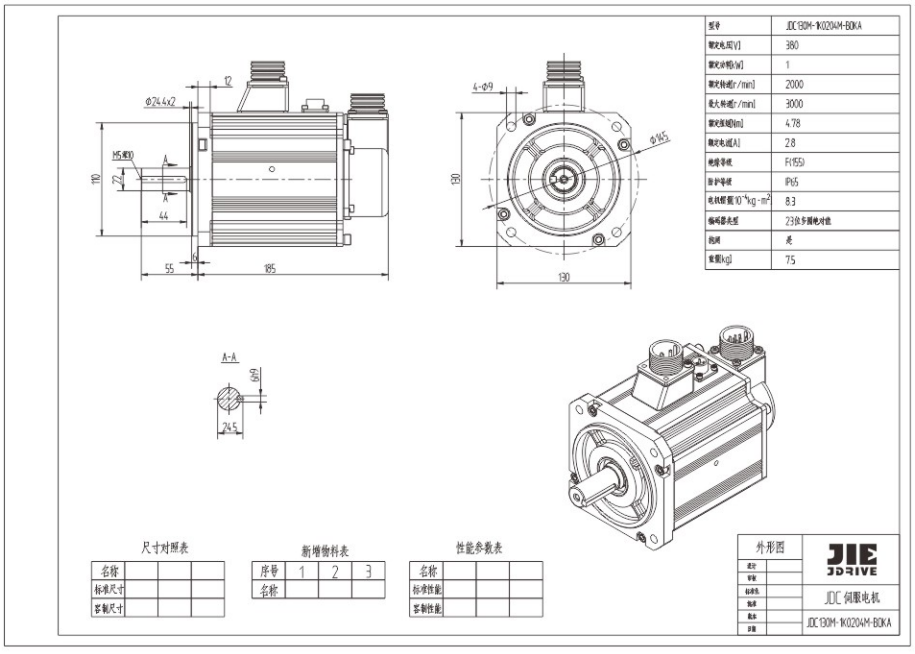

型号	JDC130M-1K0220AM-B0KA
额定电压[V]	380
额定功率[W]	1
额定转速[r/min]	2000
最大转速[r/min]	3000
额定扭矩[Nm]	4.78
额定电流[A]	2.8
绝缘等级	F(155)
防护等级	IP65
电机惯量[10^{-4}kg·m^2]	8.3
编码器类型	23位多圈绝对值
抱闸	是
重量[kg]	7.5

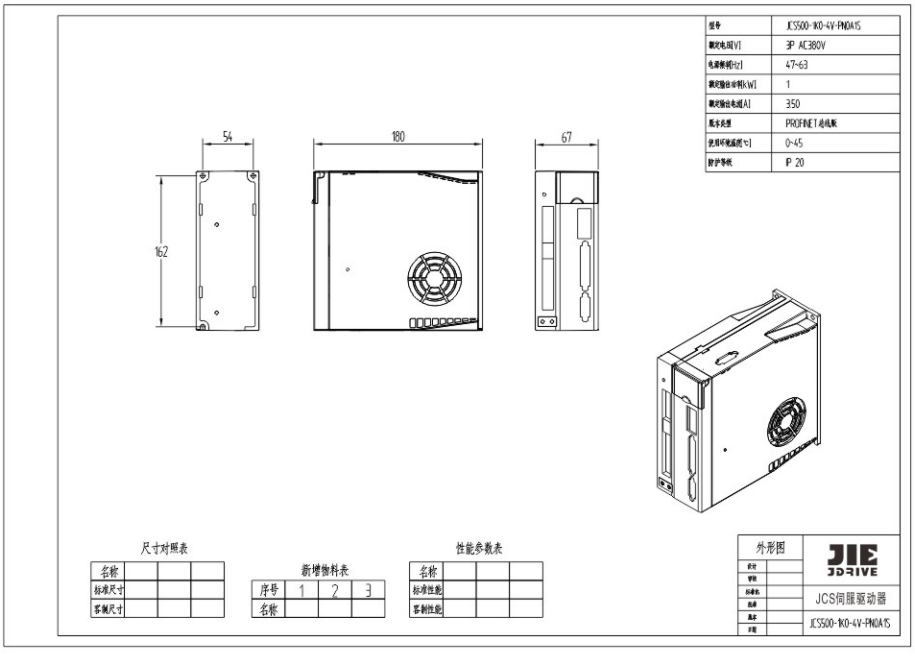

型号	JCS500-1K0-4V-PN0A15
额定电压[V]	3P AC380V
电源频率[Hz]	47~63
额定输出功率[kW]	1
额定输出电流[A]	3.5
配套类型	PROFINET总线型
使用环境温度[℃]	0~45
防护等级	IP 20

二. 产品图片
Product Pictures

JDC60/80

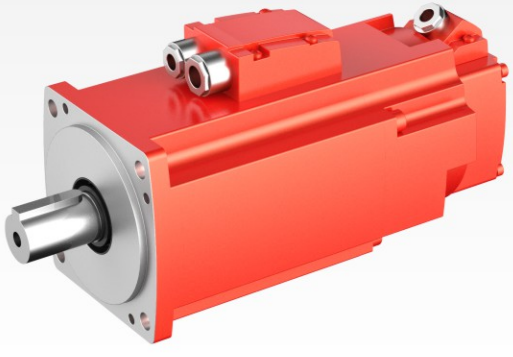

JDC130

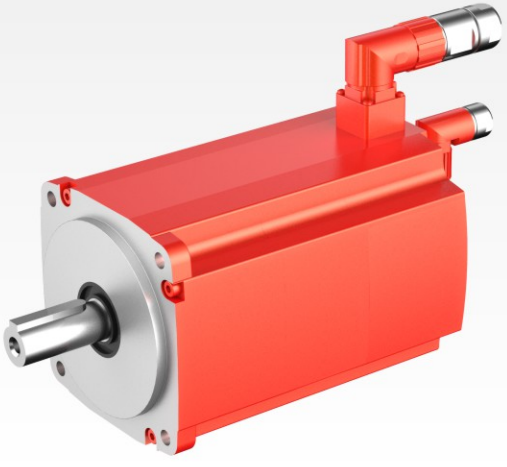

JDC180

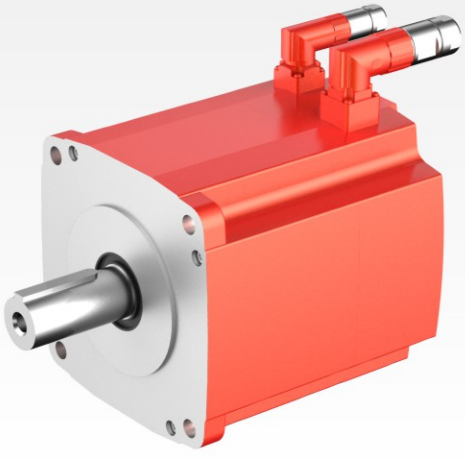

JCS500



三. 产品说明
Product Description

1. JCS、JDC伺服系统
JCS、JDC Servo System

产品说明 Product Description

杰牌JCS、JDC智能伺服系统，拥有自主知识产权，产品具有外观美、控制精度高、易于使用、运行可靠和智能化等亮点，为客户提供包括JCS伺服驱动器(脉冲型、总线型)和JDC伺服电机(小惯量、中惯量)等全系列产品。

杰牌JCS、JDC智能伺服系统，通过完整产品策划与设计和全价值链精益生产最优方案实施，推进精益生产、建设智能工厂，实现研产供销服一体化，以满足客户对快速响应的需求。

杰牌JCS、JDC智能伺服系统，遵循模块化和最优化设计理念，系列产品采用集成电源串接端子、工业以太网通讯接口、制动整流模块等模块化组合与集成，可满足物料搬运设备、印刷设备、包装设备、纺织设备等不同行业的应用；业界领先的速度响应性能、出色的定位精度、丰富的通讯接口，可满足客户对设备快速动态响应和精确位置控制的需求，JDC产品颜色为哑光黑色、JCS 产品颜色为蓝灰色，并按单包装，可根据客户需要进行个性化的设计与制造。

杰牌为全球好客户做好产品，杰牌智能传动方案提供商！

JIE'S JDC servo motor with independent intellectual property rights, is featured with beautiful appearance, low noise, high power density, low cogging torque and fast delivery, which is intelligent and trouble-free. It includes JDC.. L low inertia and JDC..M middle inertia motor.

JDC servo motor promotes lean production, builds intelligent factories, and realizes the integration of research, production, supply, marketing and service, so as to meet customers' demand for rapid response through complete product planning and design such as “core product-extreme technology, peripheral product-extreme service, external product-extreme experience” and the implementation of the optimal plan of lean production in the whole value chain such as “product planning, design validation, processing test, assembly test, warehouse logistics, sales service, information system, HR, operation plan, strategy planning”.

JDC servo motor follows the concept of modular and optimized design. Includings plain shaft and shaft with key options. With incremental encoder and absolute encoder can fullfill customers quick respose and high accuracy requirments. The motor also available for customize to fullfill customer's machine application.The JDC servo motor painting color is matte black, the JCS drive painting color is blue grey. The package is based on order.

JIE is committed to providing great products for great partners across the world.JIE Intelligent Drive Solutions Provider.

2. 电机型号描述
Servo Motor Model Description

J	D	C	80	L	–	750	30	2T	–	B	O	K	A
1	2	3	4	5		6	7	8		9	10	11	12

1 企业代码

J- 杰牌传动

2 产品代码

D–电动机

3 电机类型

C–伺服

4 法兰尺寸

60–60 x 60mm
80–80 x 80mm
130–130 x 130mm
180–180 x 180mm
200–200 x 200mm
263– 263 x263mm

5 惯量类型

L– 低惯量
M– 中惯量
H – 高惯量

6 额定功率

400-400W
...
1K0-1.0kW
1K5-1.5kW
...
22K-22kW

7 额定转速

15-1500r/min
20–2000r/min
30–3000r/min

8 额定电压等级及编码器类型

2T -电压等级220V, 带2500ppr型编码器
2H-电压等级220V, 带17位单圈绝对值型编码器
2M -电压等级220V, 带23位多圈绝对值型编码器
4T -电压等级380V, 带2500ppr型编码器
4H-电压等级380V, 带17位单圈绝对值型编码器
4M -电压等级380V, 带23位多圈绝对值型编码器

9 抱闸

A–不带抱闸
B–带抱闸

10 油封

O–带油封
X–不带油封

11 输出轴方式

S–光轴
K–带键轴
(所有电机输出轴都带中心螺纹孔)

12 其它

A–仅限JIE内部使用

注：1.所有电机标配油封和带键轴。
2.详细订货信息请参考本手册第41页内容。

1 Enterprise code

J-JIE Drive

2 Product code

D-Motor

3 Motor type

C–Servo

4 Frame Size

80–80×80 mm
100–100×100 mm
130–130×130 mm
180–180×180 mm

5 Inertia Type

L-Low inertia
M–Middle inertia
H –High inertia

6 Rated Power

750–750W
1K0–1.0kW
1K5–1.5kW
...
7K0–7.0kW

7 Rated Speed

20–2000r/min
30–3000r/min

8 Voltage Grade and Encoder Type

2T -Voltage 220V + Incremental Encoder
2H-Voltage 220V + 17bit Absolute Encoder
2M -Voltage 220V + 23bit Absolute Encoder
4T -Voltage 380V + Incremental Encoder
4H-Voltage 380V + 17bit Absolute Encoder
4M -Voltage 380V + 23bit Absolute Encoder

9 Brake

A–Without brake
B–With brake

10 Oil Seal

O–With
X–Without

11 Shaft End

S–Plain shaft
K–With key shaft
(All shaft end with center screw hole)

12 Other

A–Only for JIE use

Note：1.All motor with oil seal and key shaft.
2.For more order information please refer to Page 41.

3. 驱动器型号描述
Servo Drive Model Description

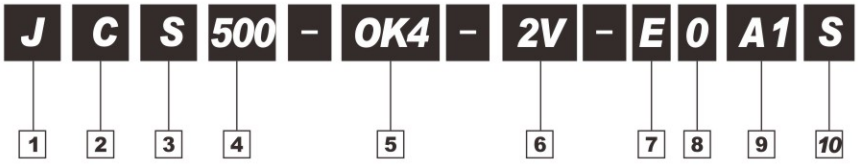

1 企业代码 J- 杰牌传动	**2 产品代码** C–驱动器	**3 驱动器类型** S–伺服	**4 产品系列** 500–系列名称	**5 额定功率** 0K4– 400W 0K7–750W 1K0–1.0kW ... 022–22kW
6 电源电压 2V-220V 4V-380V	**7 驱动器版本类型** E-脉冲型 N-EtherCAT总线型 PN-Profinet S－标准型(仅限7.5kW及以上功率规格)	**8 编码器类型** 0-光电编码器	**9 产品管理号** A1-硬件版本	**10 客制化产品** S–标准款 01–客户代码

注：详细订货信息请参考本手册第42页内容。

1 Enterprise code J-JIE Drive	**2 Product code** C-Drive	**3 Drive type** S-Servo	**4 Series** 500-Product Series	**5 Rated power** 0K4- 400W 0K7-750W 1K0-1.0kW ... 022-22kW
6 Supply Voltage 2V-220V 4V-380V	**7 Drive version** E-Plus train N-EtherCAT PN-Profinet S - Stanadard (Only for 7.5kW and above power)	**8 Encoder type** 0-Optical encoder	**9 Hardware** A1-Hardware version	**10 Customize** S - Standard 01 - Customer code ...

Note: For more order information please refer to Page 42.

四. 产品结构
Product Structure

1. JDC 伺服电机
JDC Servo Motor

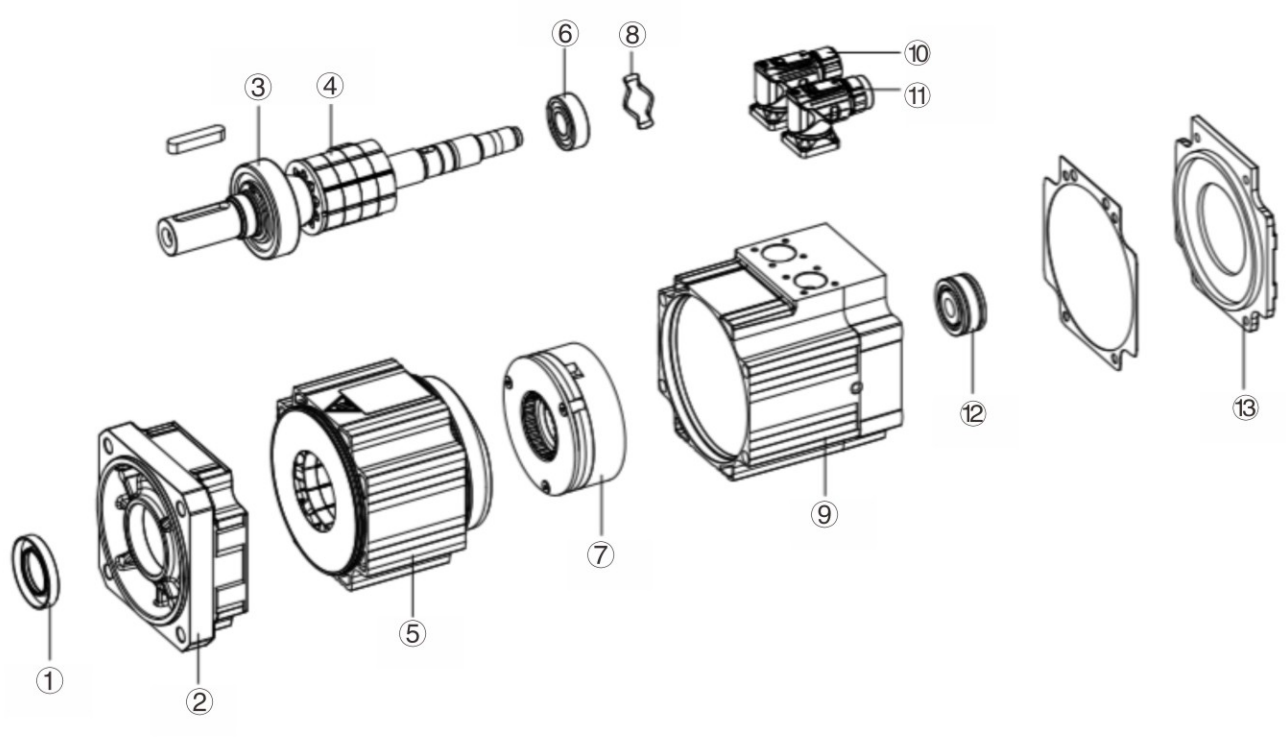

1.油封/Oil seal
2.法兰/Flange
3.前端轴承/Front end bearing
4.转子/Rotor
5.定子(带机壳)/Stator(With shell)
6.后端轴承/Back end bearing
7.抱闸/Holding brake
8.垫片/Washer
9.抱闸端盖/Holding brake shielding
10.编码器连接器/Encoder connector
11.电源及抱闸连接器/Power and brake connector
12.编码器/Encoder
13.后端盖/Back end shield

2. JCS 伺服驱动器
JCS Servo Drive

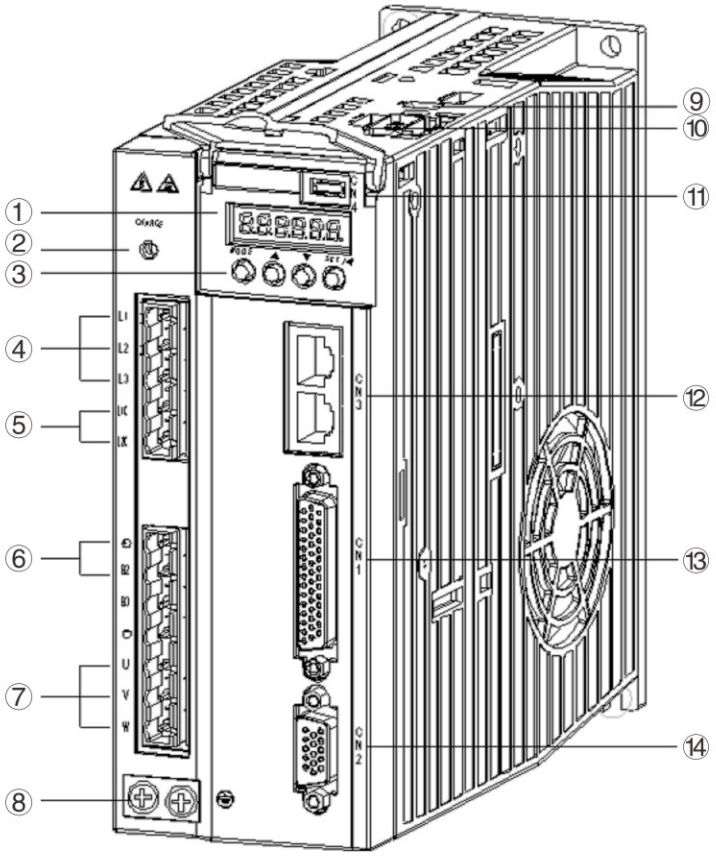

1. 数码显示屏/LED display
2. CHARGE灯/CHARGE light
3. 操作面板/Operating buttons
4. 主回路电源/Supply line power
5. 控制回路电源/Control power
6. 再生电阻/
7. 电机动力连接/Motor power connector
8. 接地/
9. S1开关:STO选择/
10. CN5接口:第二编码器及STO/CN5 for second encoder use
11. CN4接口： 上位机USB接口/USB interface
12. CN3接口： CAN/RS485通讯/CAN and RS485 communication
13. CN1接口： I/O控制/ I/O interface
14. CN2接口： 电机编码器连接/CN2 for motor encoder connector

五. 选型说明
Selection Description
杰牌传动JDC和JCS产品选型表

使用工况：

应用行业：　　设备名称：

环境温度：　　环境湿度：

海拔高度：　　使用场地：□室内 □室外

起停频率：　　运行时间：

负载时间：□15% □25% □40% □60% □100%

现用品牌：　　现用型号：

存在问题：　　需改进项：

JDC产品信息：

包装附件类：包装材质：□纸箱 □木箱　　箱贴唛头：□中文 □英文

相关资料：□合格证 □出厂检验报告 □中文使用说明书 □英文使用说明书

附件清单：□带增量型编码器 □带绝对型编码器 □带保持制动器

□3米电源电缆 □3米编码器电缆

□5米电源电缆 □5米编码器电缆

□15米电源电缆 □15米编码器电缆

外观标识类：

油漆颜色：□JMR-01 □RAL9005　　铭牌要求：□中文 □英文

防腐要求：□标准 □JS1 □JS2 □JS3 □JS4　　电机法兰：□60 □80 □130 □180 mm

安装形式：□B5　　性能指标类：额定功率：　kW

额定转速：□2000r/min □3000r/min 额定电压：□220V □380V

防护等级：□IP65 工作制： □S1 □S3-40%

旋转方向：□顺时针 □逆时针

完整产品型号：_____

JCS产品信息：

包装附件类：包装材质：□纸箱 □木箱　　箱贴唛头：□中文 □英文

相关资料：□合格证 □出厂检验报告 □中文使用说明书 □英文使用说明书

电压等级：□ 220V □400V　　额定功率： kW

通讯方式：□ 脉冲型 □ EtherCAT □ Profinet

定制信息：

包装附件类：

外观标识类：

安装尺寸类：

性能指标类：

售后服务类：

服务信息：

售前服务：

培训咨询：□选型培训 □应用培训 □使用维护

设计选型：□参与设计 □设计校核 □产品选型

需求确认：□工况确认 □产品确认 □服务确认

售中服务：□驻厂全检 □过程抽检 □出厂检验

售后服务：□安装调试 □检测维护 □备品备件

商务信息：

运输方式：

交付地点：

交付时间：

订单数量：

结算价格：

附图：

Selection Table of JIE JDC Products

Conditions of Use:

Application industry: Equipment name:

Ambient temperature: Ambient humidity:

Altitude: Site of use: ☐indoor ☐outdoor

Start-stop frequency: Running time:

Load time: ☐15% ☐25% ☐40% ☐60% ☐100%

Current brand: Current model:

Existing problem: Items needing improvement:

Brake cable:

Product information:

Packaging:

Packaging material: ☐Carton ☐Wooden case ☐Carton + Wooden case Case mark: ☐Chinese ☐English

Relevant data: ☐Certificate of conformity ☐Ex-factory inspection report ☐Chinese operating instruction ☐English operating instruction

List of accessories: ☐Incremental encoder ☐Absolute encoder ☐Holding brake ☐3m Power cable ☐5m Power cable ☐15m Power cable ☐3m Brake cable ☐5m Brake cable ☐15m Brake cable ☐3m Encoder cable ☐5m Encoder cable ☐15m Encoder cable

Appearance:

Paint color: ☐JMR-01 ☐RAL9005

Nameplate requirement: ☐Chinese ☐English

Anti-corrosive grade: ☐Standard ☐JS1 ☐JS2 ☐JS3 ☐JS4

Installation:

Motor shaft height: ☐SH30 ☐SH40 ☐SH65 ☐SH90 mm

Type of installation: ☐B5 Performance: Rated power: kW

Rated speed: ☐2000r/min ☐3000r/min Rated voltage: ☐220V ☐380V

Protection grade: ☐IP65 Working system: ☐S1 ☐S3-40%

Product model:

Customized information:

Packing category:

Appearance class:

Installation dimension:

Performance indicators:

After-sales service:

Service information：

Pre-sales service:

Training consulting: ☐ Type selection training ☐ Application training ☐ Use and maintenance

Design selection: ☐ Participate in design ☐ Design verification ☐ Product selection

Demand confirmation: ☐ Working condition confirmation ☐ Product confirmation ☐ Service confirmation

In-sales service: ☐ On-site full inspection ☐ Process sampling ☐ Ex-factory inspection

After-sales service: ☐ Installation and commissioning☐ Testing and maintenance ☐ Spare parts

Business information:

Transportation:

Delivery place:

Delivery time:

Order quantity:

Settlement price:

Attached figure:

六. 电机技术参数
Servo Motor Technical Data

1. 电气参数
Electrical Technical Data

额定电压等级220V伺服电机/220V Servo Motor

型号 Model	JDC60L	JDC80L	JDC130M		JDC60L	JDC80L	JDC130M
法兰规格 Flange Size	60X60mm	80X80mm	130X130mm		60X60mm	80X80mm	130X130mm
额定功率(kW) Rated Power	0.4	0.75	1.0	1.5	0.4	0.75	1.0
额定扭矩(Nm) Rated Torque	1.27	2.39	4.78	7.16	1.27	2.39	4.78
额定速度(r/min) Rated Speed	3000		2000		3000		2000
最大扭矩(Nm) Max. Torque	3.9	7.2	14.3	21.4	3.81	7.5	14.3
最大速度(r/min) Max. Speed	5000		3000		5000		2500
额定电流(A) Rated Current	2.8	4.5	4.8	7.6	2.3	4.3	4.72
最大电流(A) Max. Current	8.4	13.5	14.4	22.8	6.9	12.9	14.2
扭矩常数(Nm/A) Torque Constant	0.45	0.53	1.00	0.94	0.55	0.56	1.01
惯量(10^{-4}kg·m²)(带抱闸) Rotor Inertia(With Brake)	0.29 (0.33)	1.28 (1.51)	6.4 (8.3)	9.3 (11.2)	0.3 (0.302)	1.015 (1.018)	8.71 (8.72)
热绝缘等级 Thermal Class	F级(155°C)						
防护等级 Protection level	IP 65						
推荐负载惯量与电机的惯量比 Recommended load to motor inertia ratio	最大20倍 Max.20times		最大10倍 Max.10times		最大20倍 Max.20times		最大10倍 Max.10times
编码器类型 Encoder Types	可选：增量型 TTL2500ppr 或；23位多圈绝对值型				带17位单圈绝对值型 With 17bit Single Turn Absolute		
安装类型 Assembling	IM B5 (IM V1 和 IM V3)						
运行温度 Ambinent Temp.	0 ~ 40°C (无任何限制)						
运行湿度 Humidity	最大90% RH (30°C时无凝露)						
振动等级 Vibration	A 级						
径向抖动公差 Shaft and flange accuracy	N级						
安装海拔高度 Installation Altitude	低于1000m(不降容)，1000~5000m范围内(需降容使用)						
重量,约(kg),(带抱闸) Weight (kg),(With brake)	1.6 (2.1)	3.0 (3.5)	5.8 (7.5)	7.1 (8.8)	1.37 (1.78)	2.5 (3.4)	6.41 (7.94)
抱闸规格 Holding Brake							
抱闸扭矩(Nm) Holding Torque	1.3	2.4	4.8	7.2	无带抱闸选项		
额定电压(V) Rated Voltage	DC 24V±10%						
抱闸打开时间(ms) Open Time	20	20	40				
抱闸关闭时间(ms) Closing Time	50	70	80				
额定运行电流(A) Rated Current	0.3	0.4	0.96				

额定电压等级380V伺服电机/380V Servo Motor

型号 Model	JDC130M			JDC180M			
法兰规格 Flange Size	130X130mm			180X180mm			
额定功率(kW) Rated Power	1.0	1.5	2.0	3.0	4.4	5.5	7.5
额定扭矩(Nm) Rated Torque	4.78	7.16	9.55	19	27	35	48
额定速度(r/min) Rated Speed	2000			1500			
最大扭矩(Nm) Max. Torque	14.3	21.4	28.6	47	67	70	96
最大速度(r/min) Max. Speed	3000			2000			
额定电流(A) Rated Current	2.8	4.5	5.5	7.5	10	12	20
最大电流(A) Max. Current	8.4	13.5	16.5	18.7	25	24	40
扭矩常数(Nm/A) Torque Constant	1.71	1.59	1.74	2.53	2.70	2.92	2.40
惯量(10^4kg·m^2)(带抱闸) Rotor Inertia(With Brake)	6.4 (8.3)	9.3 (11.2)	12.2 (14.1)	70 (74)	97 (101)	86 (127)	168 (179)
热绝缘等级 Thermal Class	F级(155℃)						
防护等级 Protection level	IP 65						
推荐负载惯量与电机的惯量比 Recommended load to motor inertia ratio	最大10倍 Max. 10times			最大5倍 Max. 5times			
编码器类型 Encoder Types	可选：增量型 TTL2500ppr 或；21位多圈绝对值 Options: Incremental TTL 2500 S/R Or Absolute 21bits						
安装类型 Assembling	IM B5 (IM V1 和 IM V3) IM B5 (IM V1 Or IM V3)						
运行温度 Ambinent Temp.	0 ~ 40°C (无任何限制) 0 ~ 40°C (Without restrict)						
运行湿度 Humidity	最大90% RH (30°C时无凝露) 90% RH at 30°C (No condensation)						
振动等级 Vibration	A 级 Grade A						
径向抖动公差 Shaft and flange accuracy	N 级 Tolerance N						
安装海拔高度 Installation Altitude	低于1000m(不降容)，1000~5000m范围内(需降容使用) Up to 1000m above sea level without derating＞ 1000~5000m with derating						
重量,约(kg),(带抱闸) Weight (kg),(With brake)	1.6 (2.1)	3.0 (3.5)	5.8 (7.5)	7.1 (8.8)	1.37 (1.78)	2.5 (3.4)	6.41 (7.94)
抱闸规格 Holding Brake							
抱闸扭矩(Nm) Holding Torque	4.8	7.2	9.6	19	27	35	48
额定电压(V) Rated Voltage	DC 24V±10%						
抱闸打开时间(ms) Open Time	40			180			
抱闸关闭时间(ms) Closing Time	80			80			
额定运行电流(A) Rated Current	0.96			1.25			

2. 扭矩-速度曲线
Torque-Speed Curve

额定电压等级220V伺服电机/220V Servo Motor

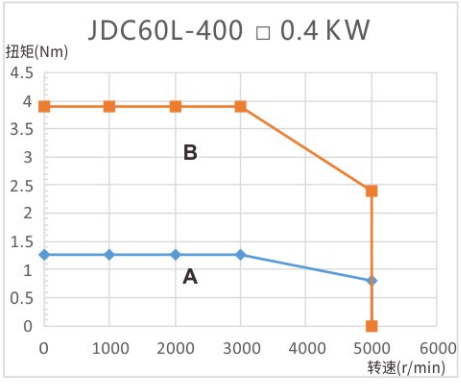

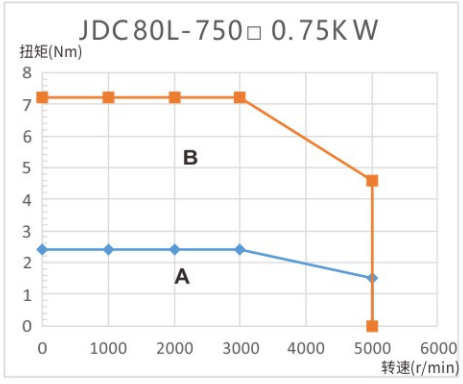

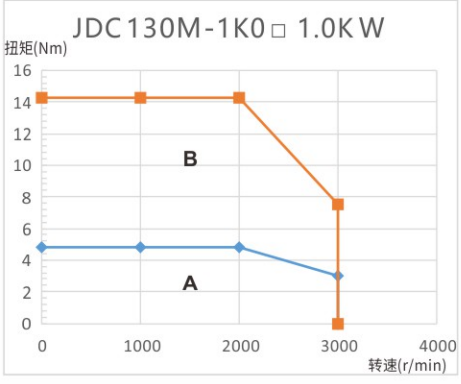

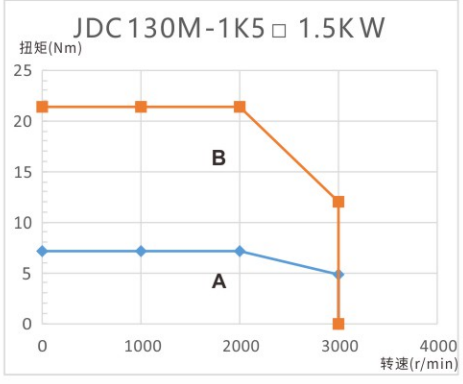

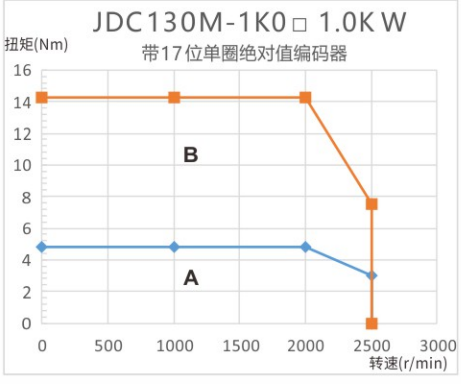

说明
A：连续工作区
B：间歇工作区

Note
A: Continuous work area
B: Intermittent work area

额定电压等级380V伺服电机/380V Servo Motor

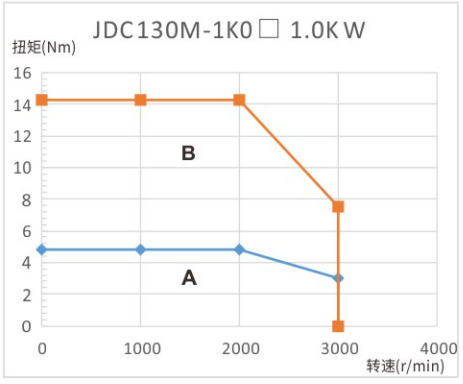

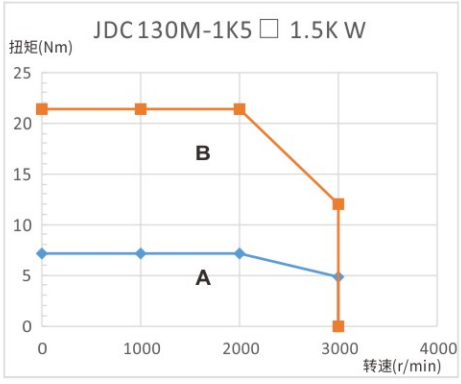

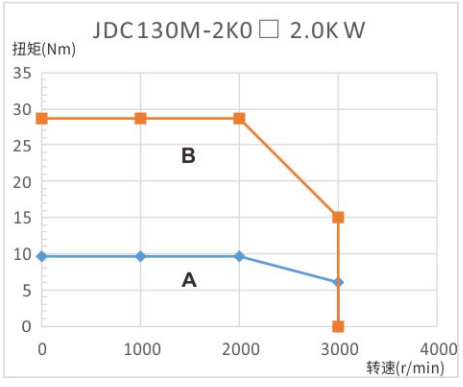

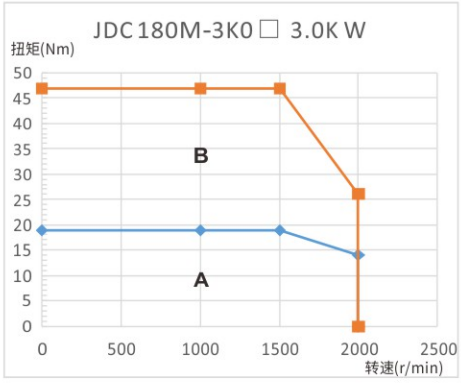

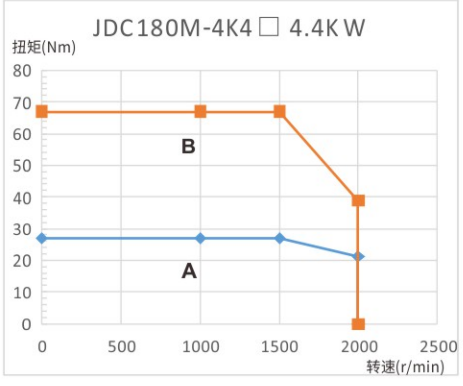

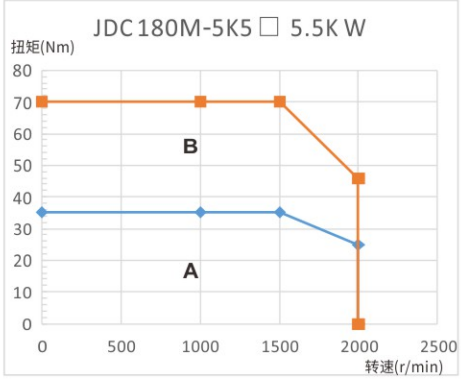

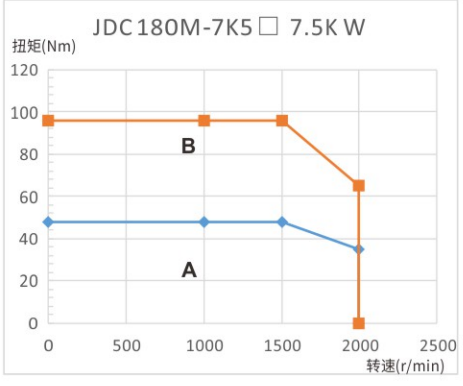

说明
A：连续工作区
B：间歇工作区

Note
A: Continuous work area
B: Intermittent work area

3. 电机尺寸
Motor Dimension

60法兰外形图及安装尺寸/Flange Size 60 (mm)

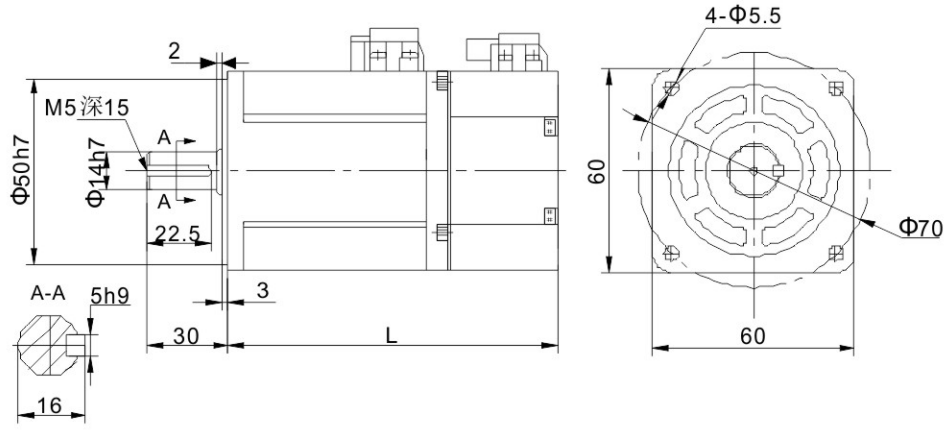

电机型号(2500线/23位多圈绝对值编码器) Type (With 2500ppr or 23bit absolute encoder)	L(mm)	
	无抱闸/Without brake	带抱闸/With brake
JDC60L-400302□-□OKA	141	189

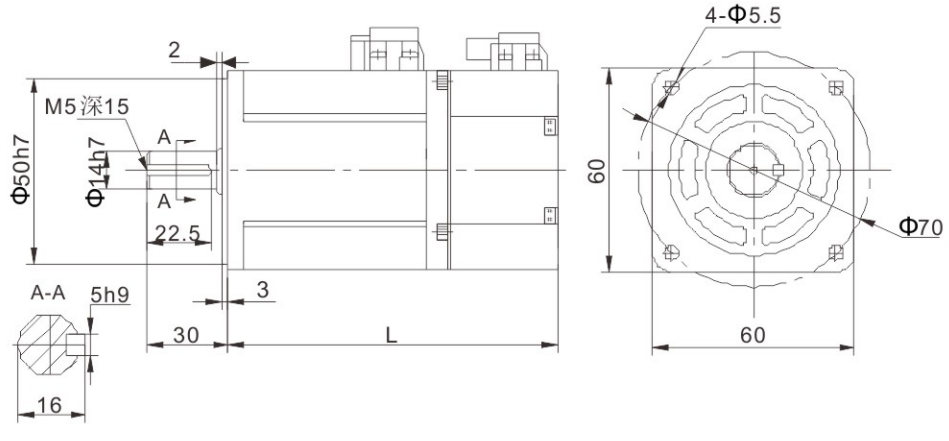

电机型号(17位单圈绝对值编码器) Type (With 17bit absolute encoder)	L(mm)	
	无抱闸/Without brake	带抱闸/With brake
JDC60L-400302H-AOKA	133	无该选项电机/No

80法兰外形图及安装尺寸/Flange Size 80 (mm)

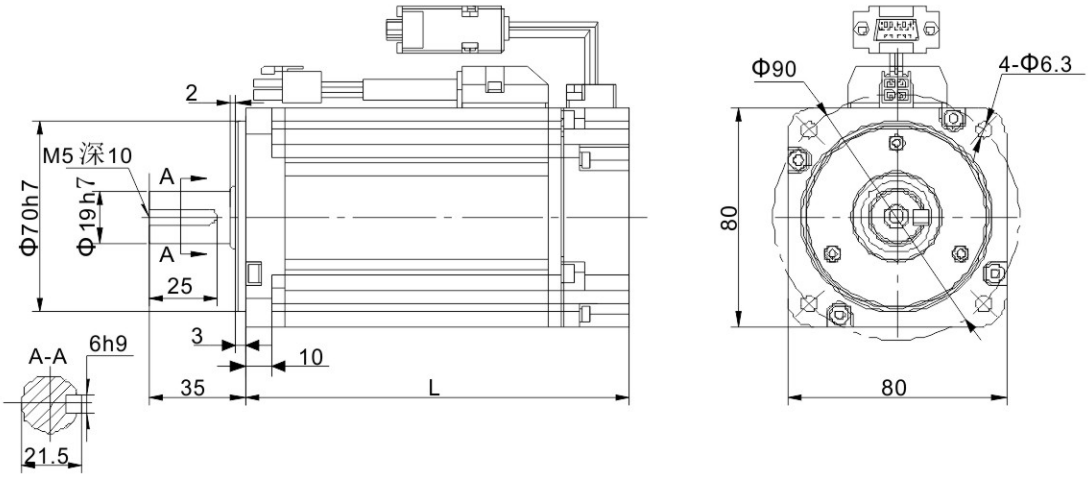

电机型号(2500线/23位多圈绝对值编码器) Type (With 2500ppr or 23bit absolute encoder)	L(mm)	
	无抱闸/Without brake	带抱闸/With brake
JDC80L-750302□-□OKA	140	无该选项电机/No

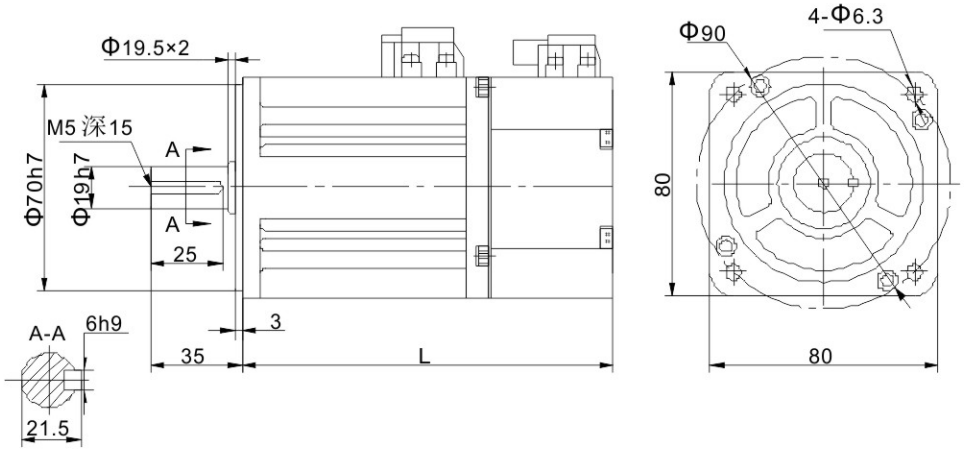

电机型号(17位单圈绝对值编码器) Type (With 17bit absolute encoder)	L(mm)	
	无抱闸/Without brake	带抱闸/With brake
JDC80L-750302H-AOKA	141	无该选项电机/No

130法兰外形图及安装尺寸/Flange Size 130 (mm)

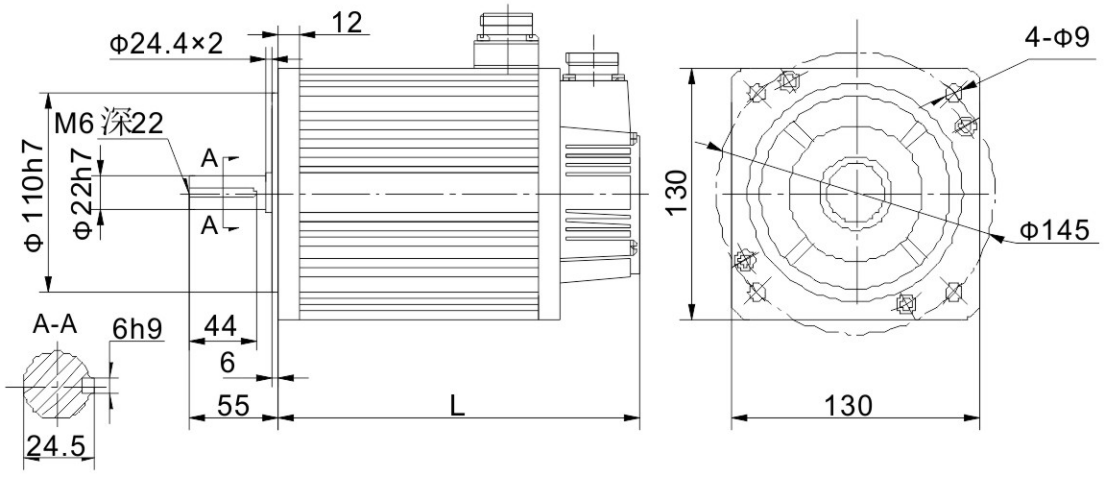

电机型号(2500线/23位多圈绝对值编码器) Type (With 2500ppr or 23bit absolute encoder)	L(mm)	
	无抱闸/Without brake	带抱闸/With brake
JDC130M-1K0202□-□OKA	143	185
JDC130M-1K5202□-□OKA	159	201
JDC130M-1K0204□-□OKA	143	185
JDC130M-1K5204□-□OKA	159	201
JDC130M-2K0204□-□OKA	175	217

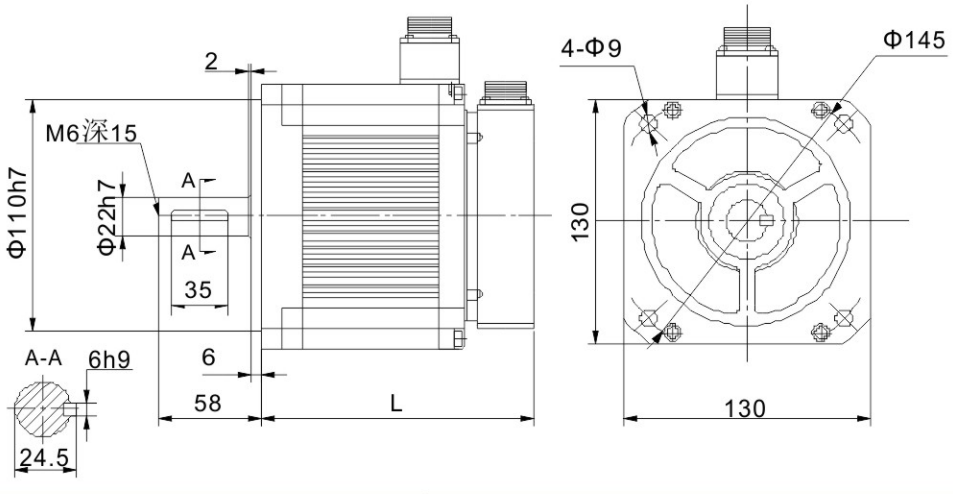

电机型号(17位单圈绝对值编码器) Type (With 17bit absolute encoder)	L(mm)	
	无抱闸/Without brake	带抱闸/With brake
JDC130M-1K0202H-AOKA	165	无该选项电机/No

180法兰外形图及安装尺寸/Flange Size 180 (mm)

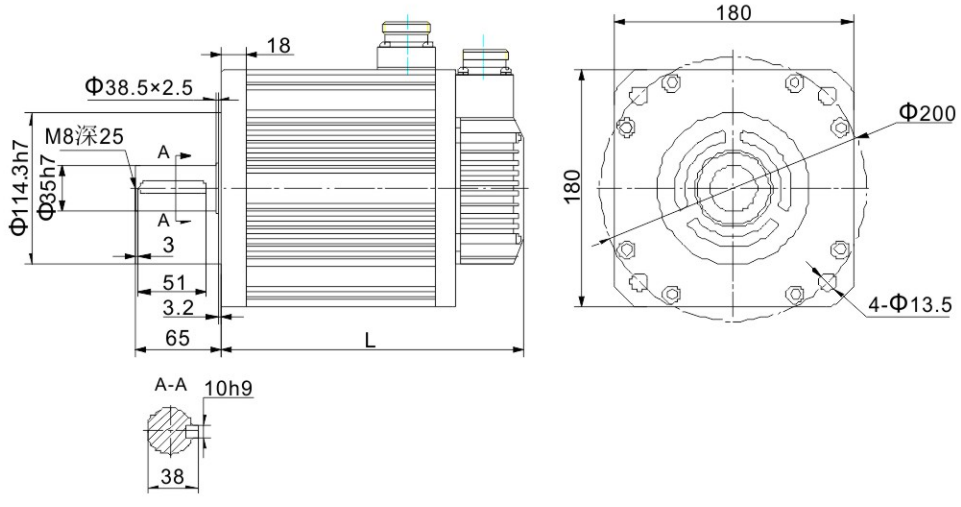

电机型号(2500线/23位多圈绝对值编码器) Type (With 2500ppr or 23bit absolute encoder)	L(mm)	
	无抱闸/Without brake	带抱闸/With brake
JDC180M-3K0154□-□OKA	232	304
JDC180M-4K4154□-□OKA	262	334
JDC180M-5K5154□-□OKA	292	364
JDC180M-7K5154□-□OKA	346	418

七. 驱动器技术参数
Servo Drive Technical Data

1. 电气参数
Electrical Technical Data

基本参数 Basic Parameter

环境参数 Environment Data	
工作温度 Operating temperature	0~45℃
储存温度 Storage temperature	-20~80℃（不冻结）
工作/储存湿度 Working/storage humidity	≤90%RH（无凝露）
IP等级 Protecting grade	IP20
海拔限制 Altitude limitation	≤1000m
振动 Vibration	≤5.88m/s²；10~60Hz（不允许工作在共振点）

保护功能 Protecting Function	
硬件保护 Hardware protection	过压、欠压、过流、过速、过载、制动电阻过载、驱动器过热、编码器故障等 Overvoltage, undervoltage, overcurrent, overspeed, overload, brake resistor overload, driver overheating, encoder failure, etc.
软件保护 Software protection	存储器故障、初始化故障、I/O分配异常、位置偏差过大等 Memory failure, initialization failure, abnormal I/O allocation, excessive position deviation, etc.
保护及故障记录 Protection and fault records	1、可记录10个故障 2、可记录当前故障发生时的关键参数值 1.10 faults can be recorded,2.Key parameter values when current faults can be recorded

供电电源 Power Supply	
系统输入电压: 220V Input voltage 220V	1P/3P AC220V(-15%)~240V(+10%) 47Hz~63Hz
系统输入电压: 400V Input voltage 400V	3P AC380V(-15%)~440V(+10%) 47Hz~63Hz

端口描述 Interface Description

控制信号 端口 Control port	输入 Input	标准型、脉冲型及CANopen总线型为10路输入，EtherCAT总线型为7路输入，MotionNet总线型为5路输入(功能可通过相关参数配置) Standard type, pulse type and CANopen bus type have 10 inputs, EtherCAT bus type has 7 inputs, and MotionNet bus type has 5 inputs (functions can be configured by related parameters)
	输出 Output	标准型、脉冲型及CANopen总线型为6路单端输出，EtherCAT总线型为4路差分输出，MotionNet总线型为1路单端输出(功能可通过相关参数配置) Standard type, pulse type and CANopen bus type are 6 single-ended outputs, EtherCAT bus type is 4 differential outputs, and MotionNet bus type is 1 single-ended output (functions can be configured through related parameters)
模拟量 端口 Analog port	输入 Input	标准型3路输入(1路16bit、2路12bit模拟量输入)，非标准型2路输入(2路12bit模拟量输入) Standard 3 inputs (1 for 16bit, 2 for 12bit analog inputs), non-standard 2 inputs (2 for 12bit analog inputs)
	输出 Output	2路(模拟量输出) 2 (analog output)
脉冲信号 端口 Pulse port	输入 Input	1组(方式：差分输入或者集电极开路输入) 1 group (mode: differential input or open collector input)
	输出 Output	1组[方式：差分输出(A+/A-、B+/B-、Z+/Z-)或者集电极开路输出(A、B、Z)] 1 group [Method: Differential output (A + / A-, B + / B-, Z + / Z-) or open collector output (A, B, Z)]
第二编码器端口 Second encoder port	输入 Input	增量编码器接口(第二编码器或光栅尺) Incremental encoder interface (second encoder or scale)
通信功能 端口 Communication port	USB	1:1 通信上位机软件(标配) 1:1 Communication PC software (Standard)
	RS485	1:n 通信(标配) 1:n Communication (Standard)
	CANopen	1:n 通信(选配) 1:n Communication (Optional)
	Profibus-DP	1:n 通信(选配) 1:n Communication (Optional)
	EtherCAT	1:n 通信(选配) 1:n Communication (Optional)
安全端子 Safety terminal	STO	Safe torque off 符合最新欧洲安全标准 （选配） Conforms to the latest European safety standards (Optional)

2. 控制模式
Control Models

控制描述 Control Description

控制模式 Control models	说 明 Description
控制模式 Models	1、位置控制；2、速度控制；3、转矩控制；4、位置/速度模式切换； 5、速度/转矩模式切换；6、位置/转矩模式切换；7、全闭环控制； 8、CANopen模式；9、EtherCAT模式；10、MotionNet模式 1. Position control; 2. Speed control; 3. Torque control; 4. Position / speed mode switching; 5. Speed / torque mode switching; 6. Position / torque mode switching; 7. Full closed-loop control; 8. CANopen mode; 9. EtherCAT mode; 10. MotionNet mode

内部位置规划 Internal positioning

控制模式 Control models	说明 Description
规划点数 Planning points	可进行128点内部位置规划设定，可通信控制定位 128-point internal position planning and setting, communication control positioning
路径设定 Path setting	1、位置；2、速度；3、加速时间；4、减速时间；5、停止定时器；6、各种状态输出；7、运行模式 1. Position; 2. Speed; 3. Acceleration time; 4. Deceleration time; 5. Stop timer; 6. Various status outputs; 7. Operating mode.
原点回归 Origin return	1、LS信号；2、Z相信号；3、LS信号+Z相信号；4、力矩限制信号 1. LS signal; 2. Z-phase signal; 3. LS signal + Z-phase signal; 4. Torque limit signal.

位置控制 Position Control

控制模式 Control models	说 明 Description	
控制输入 Input	1、滞留脉冲清零；2、指令脉冲输入禁止；3、电子齿轮比切换；4、制振控制切换等 1. Residual pulse clearing; 2. Command pulse input is prohibited; 3. Electronic gear ratio switching; 4. Vibration control switching, etc.	
控制输出 Output	定位完成输出等 Positioning completion output, etc.	
脉冲输入 Pulse input	最大脉冲输入频率 Maximum pulse input frequency	光电耦合：差分输入4Mpps，集电极开路输入200kpps Photoelectric coupling: differential input 4Mpps, open collector input 200kpps
	脉冲输入方式 Pulse input method	1、脉冲+方向；2、CW+CCW；3、正交编码 1. Pulse + direction; 2. CW + CCW; 3. Orthogonal coding
	电子齿轮 Electronic gear	1/10000~1000倍 1/10000~1000 times
	滤波器 Filter	1、指令平滑滤波器；2、FIR滤波器 1. Instruction smoothing filter; 2. FIR filter
模拟量输入 Analog input	转矩限制指令输入 Torque limit command input	可单独进行顺/逆时针方向的转矩限制 Independent clockwise/counterclockwise torque limit
抑振控制 Damping control	能抑制5~200Hz的前端振动及整机振动 Can suppress 5 ~ 200Hz front-end vibration and machine vibration	
脉冲输出 Pulse output	1、可进行编码器分辨率以下的任意分频设定　2、具有B相取反功能 1. Can set any frequency division below the encoder resolution 2. With phase B inversion function	

速度控制 Speed Control

控制模式 Control models	说 明 Description	
控制输入 Input	1、内部指令速度选择1； 2、内部指令速度选择2； 3、内部指令速度选择3； 4、零速钳位等 1. Internal command speed selection 1; 2. internal command speed selection 2; 3. internal command speed selection 3; 4. zero speed clamping, etc.	
控制输出 Output	速度到达等 Speed arrival etc.	
模拟量输入 Analog input	速度指令输入 Speed command input	可根据模拟量电压DC±10V进行相关设定后为速度指令输入 Speed command input can be set according to the analog voltage DC±10V
	转矩限制输入 Torque limit input	可单独进行顺/逆时针方向的转矩限制 Independent clockwise / counterclockwise torque limit
内部速度指令 Internal speed command	可根据外部控制输入进行切换内部8段速度 8 internal speeds can be switched according to external control input	
速度指令加减速调整 Speed command acceleration / deceleration adjustment	可单独设定加减速时间，也可进行S曲线加减速设定 Acceleration / deceleration time can be set independently, and S-curve acceleration / deceleration settings can also be set	
零速钳位 Zero speed clamp	零速钳位功能在速度模式下，可设定工作在速度模式或位置模式 Zero speed clamp function can be set to work in speed mode or position mode in speed mode	
速度指令滤波器 Speed command filter	模拟量输入速度指令的一次延时滤波器 One-time delay filter for analog input speed command	
速度指令零漂抑制 Speed command zero drift suppression	能对外围干扰等进行零漂抑制，精度0.3mV Speed command zero drift suppression	

转矩控制 Torque Control

控制模式 Control models	说 明 Description	
控制输入 Input	零速钳位输入等 Zero speed clamp input, etc.	
控制输出 Output	速度到达等 Speed arrival	
模拟量输入 Analog input	转矩指令输入 Torque command input	模拟量转矩指令输入，可根据模拟量电压进行增益和极性设定，精度4.88mV Analog torque command input, gain and polarity can be set according to analog voltage, precision 4.88mV
	速度限制输入 Speed limit input	可进行模拟量速度限制 Analog speed limitation possible
速度限制 Speed limit	通过参数可设定速度限制 Speed limit can be set by parameters	
转矩指令滤波器 Torque command filter	模拟量输入转矩指令的一次延时滤波器 Primary delay filter for analog input torque command	
转矩指令零漂抑制 Torque command zero drift suppression	能对外围干扰等进行零漂抑制，精度4.88mV Zero-drift suppression for peripheral interference, etc., precision 4.88mV	

3. 驱动器安装尺寸
Drive Installation Dimension

A/B/C 规格体积尺寸 Frame Size A/B/C Dimension

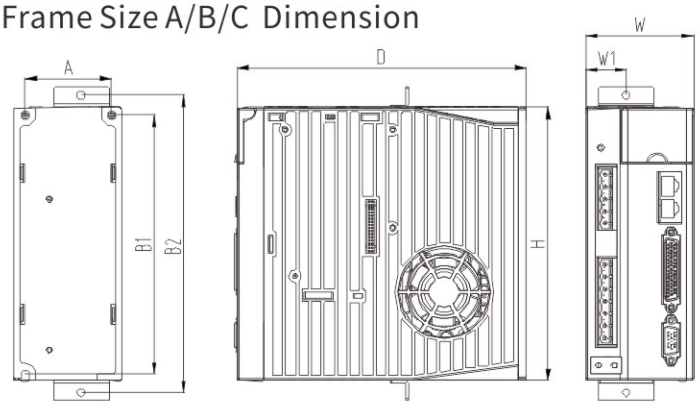

D 规格体积尺寸 Frame Size D Dimension

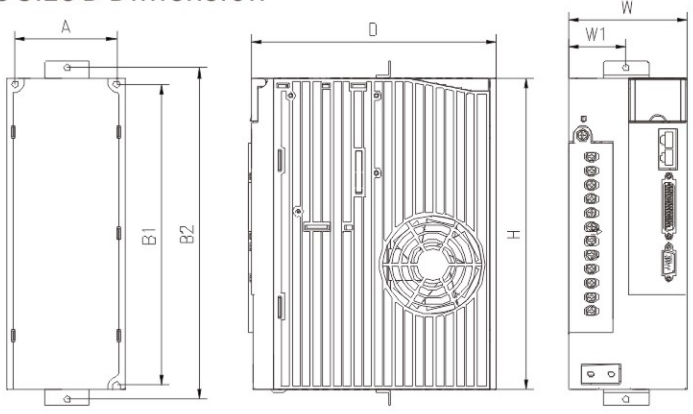

F规格体积尺寸 Frame Size F Diemension

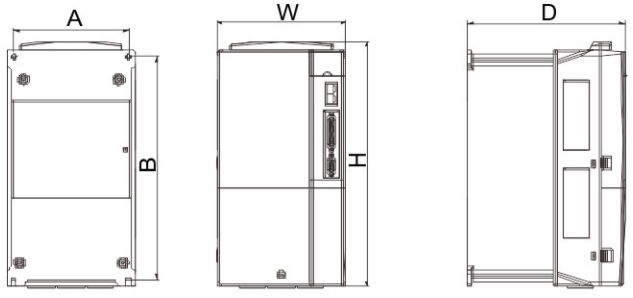

规格体积 Size	型号 Type	外形尺寸 Outlet			安装尺寸 Installation				
		H (mm)	W (mm)	D (mm)	A (mm)	B1 (mm)	B2 (mm)	W1 (mm)	安装孔径(mm) Mounting hole
A	JCS500-0K4-2V	170	45	170	33	162	185	22.5	M4(Φ5)
B	JCS500-0K7-2V	170	67	180	54	162	185	25	M4(Φ5)
	JCS500-1K0-2V								
	JCS500-1K5-2V								
	JCS500-1K0-4V								
	JCS500-1K5-4V								
C	JCS500-2K0-4V	170	84	180	71	162	185	42	M4(Φ5)
	JCS500-3K0-4V								
D	JCS500-4K4-4V	245	92	190	79	237	260	45	M4(Φ5)
	JCS500-5K5-4V								
F	JCS500-7K5-4V	342	230	208	210	311	/	/	M5(Φ6)

4. 驱动器安装要求
Drive Installation Standard

单台安装 For Single Drive Installation

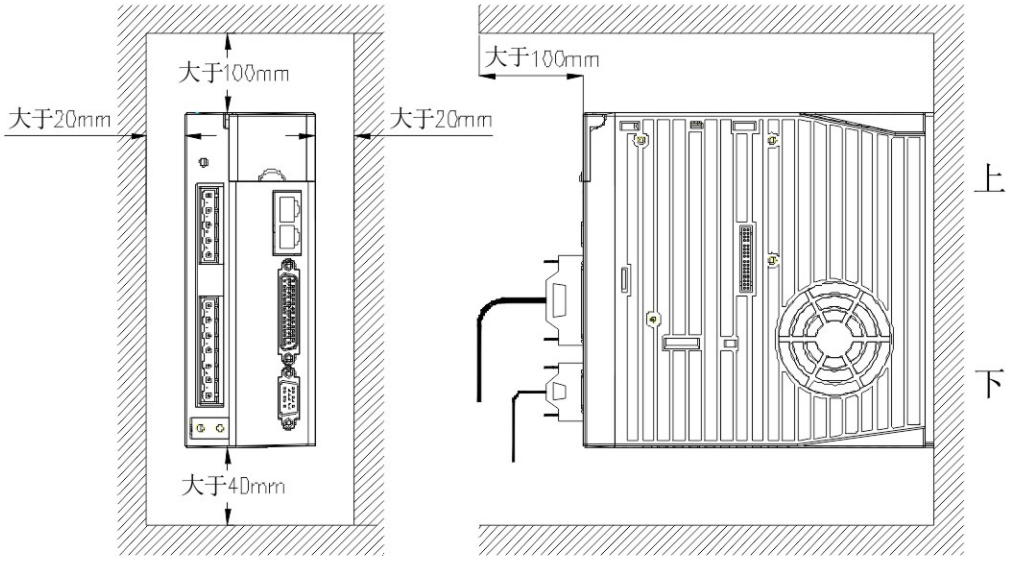

多台安装 For Multiple Drvie Installation

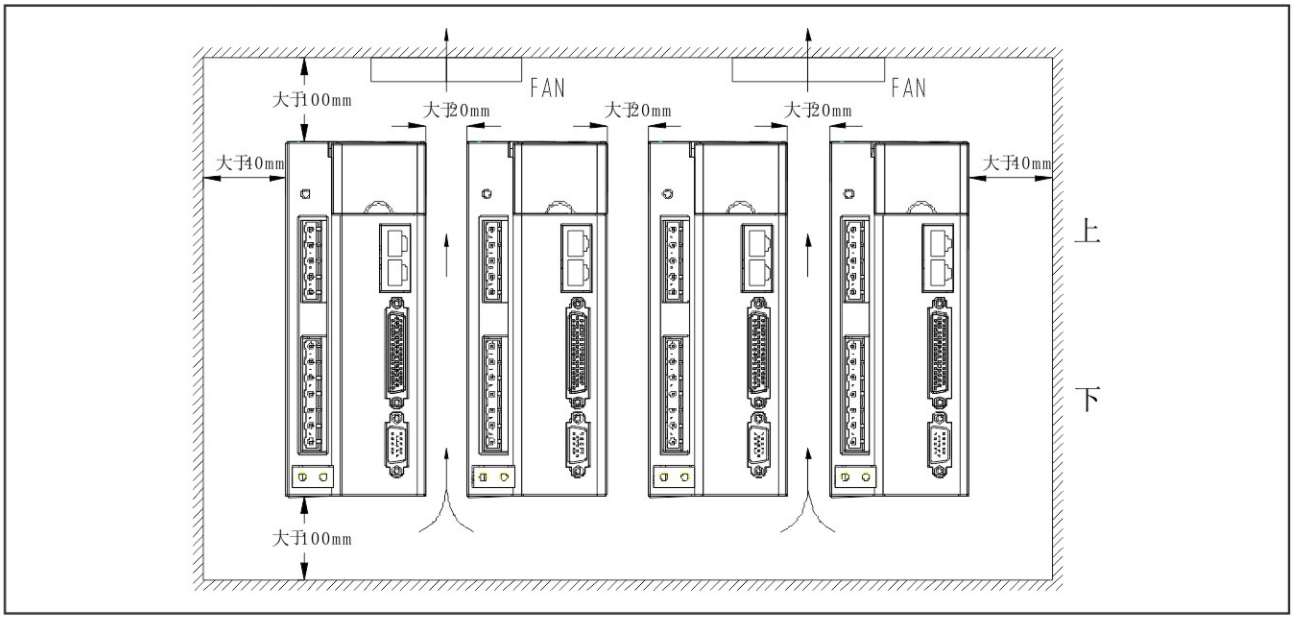

注：
·请竖直安装伺服驱动器，并在其周围保留足够的空间以便于通风；
· 必要时请安装风扇，使控制柜内温度低于45°C。
Note:
·Please install the servo drive vertically and leave enough space around it for ventilation;
·If necessary please install the fan to ensure the temperature of control cabinetin is lower than 45 °C.

八. 系统配置
System Constructure

1. 系统配线
System Structure

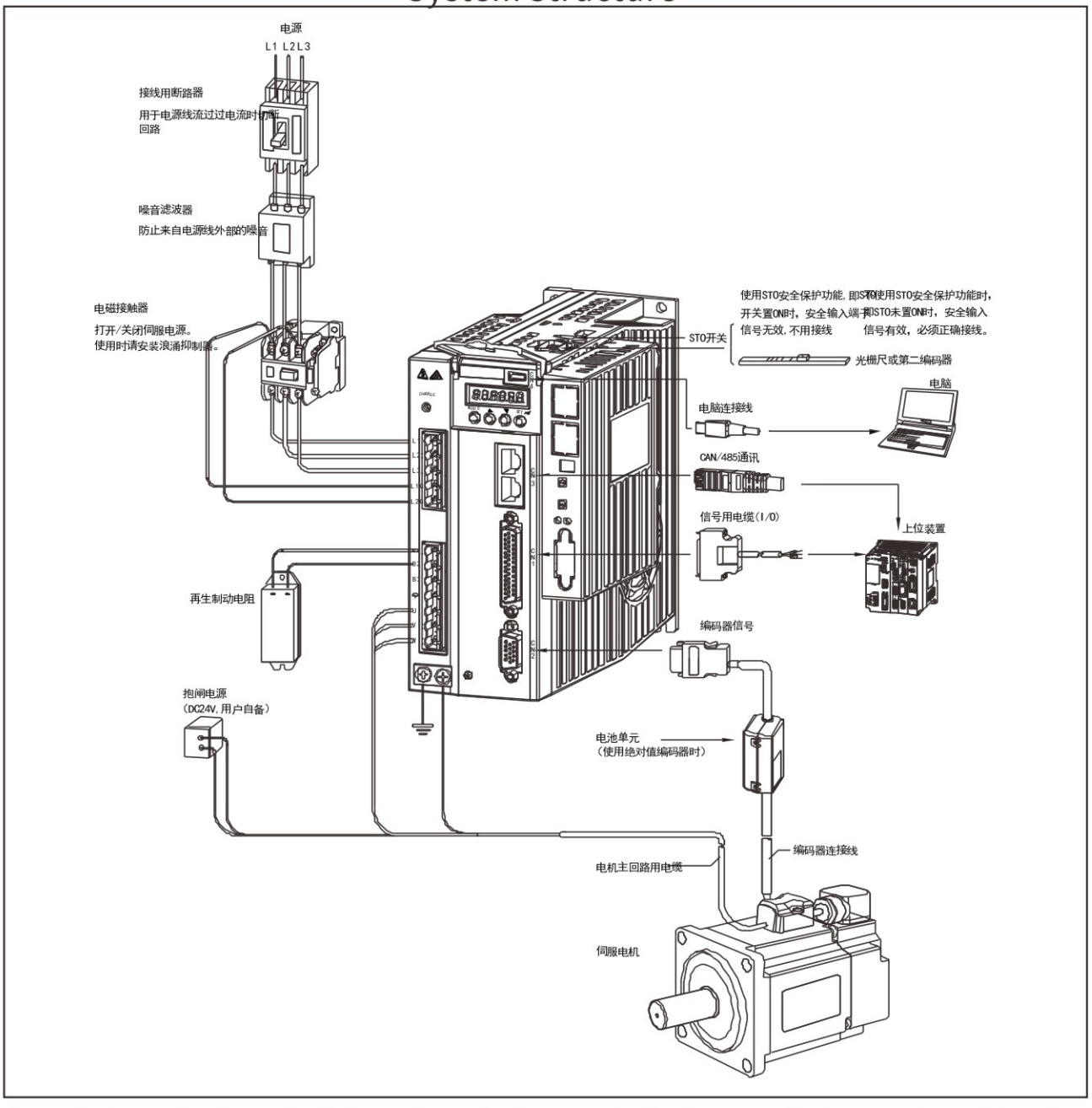

注：①请务必确认电网电源与机器铭牌标示的输入电源规格相一致后才可接通驱动器输入电源；②电磁接触器用来接通与断开伺服驱动器的主回路电源，不要用它来启停伺服驱动器；③上图中接的是外部再生制动电阻，此时B2、B3间的短接线要拆除，具体接法请参见使用说明书；④外部再生制动电阻一定要安装在阻燃性且散热性能良好的物质上，如金属。

Note: ①Please make sure that the power supply of the power grid is consistent with the input power specification indicated on the nameplate of the machine before connecting the input power of the driver.②The electromagnetic contactor is used to connect and disconnect the main circuit power supply of the servo driver. Do not use it to start and stop the servo driver. ③The external regenerative braking resistor is connected in the figure above. At this time, the short circuit between B2 and B3 should be removed. Please refer to the operation manual for the specific connection method.④The external regenerative braking resistor must be installed on the material with good flame retardancy and heat dissipation performance, such as metal.

2. 控制模式接线图
Control Model Connection

位置模式接线图(适用于脉冲输入控制)
Positioning Control Connection(Suit for Pulse Input Control)

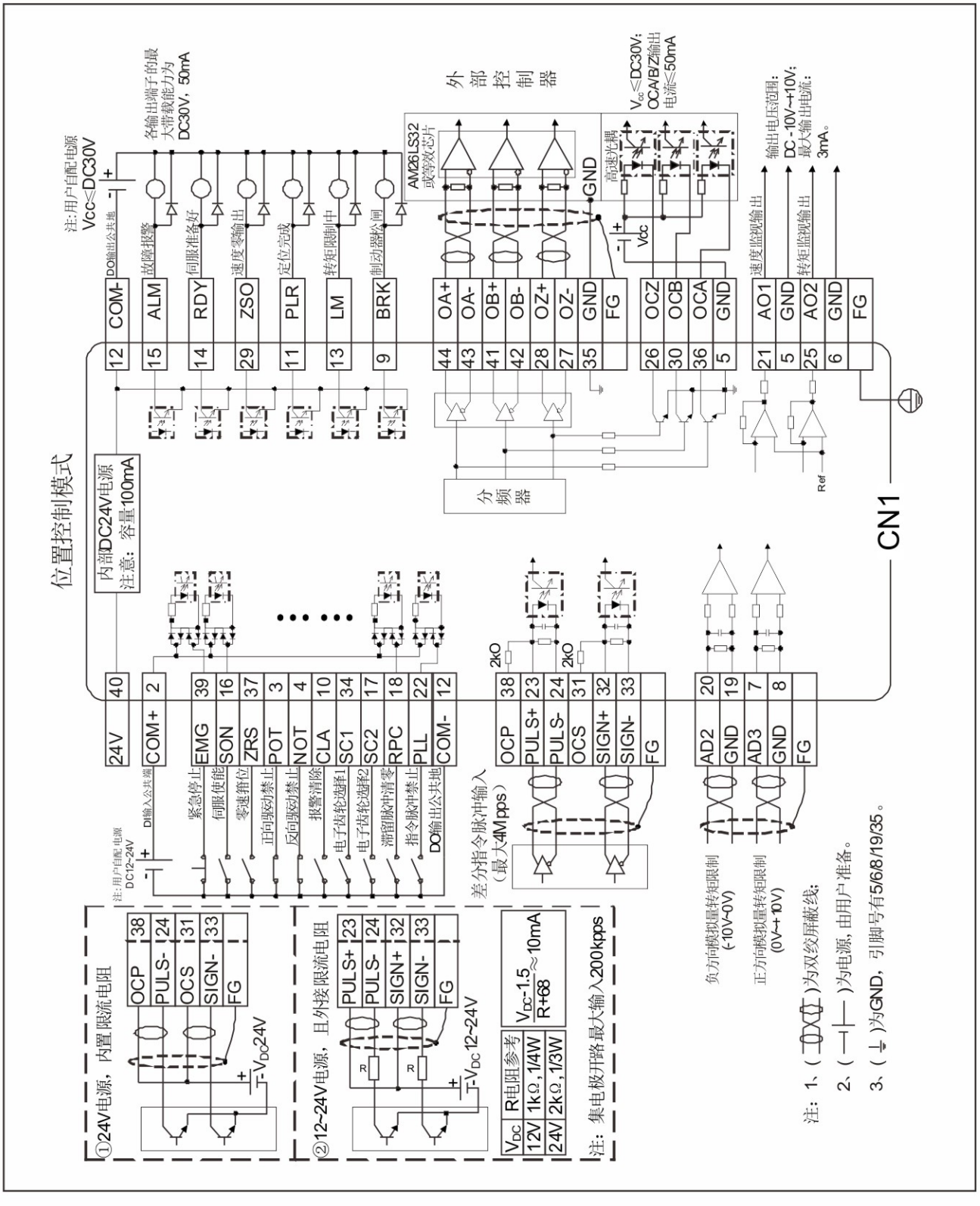

速度模式接线图(适用于模拟量输入控制)
Speed Control Connection(Suit for Analog Input Control)

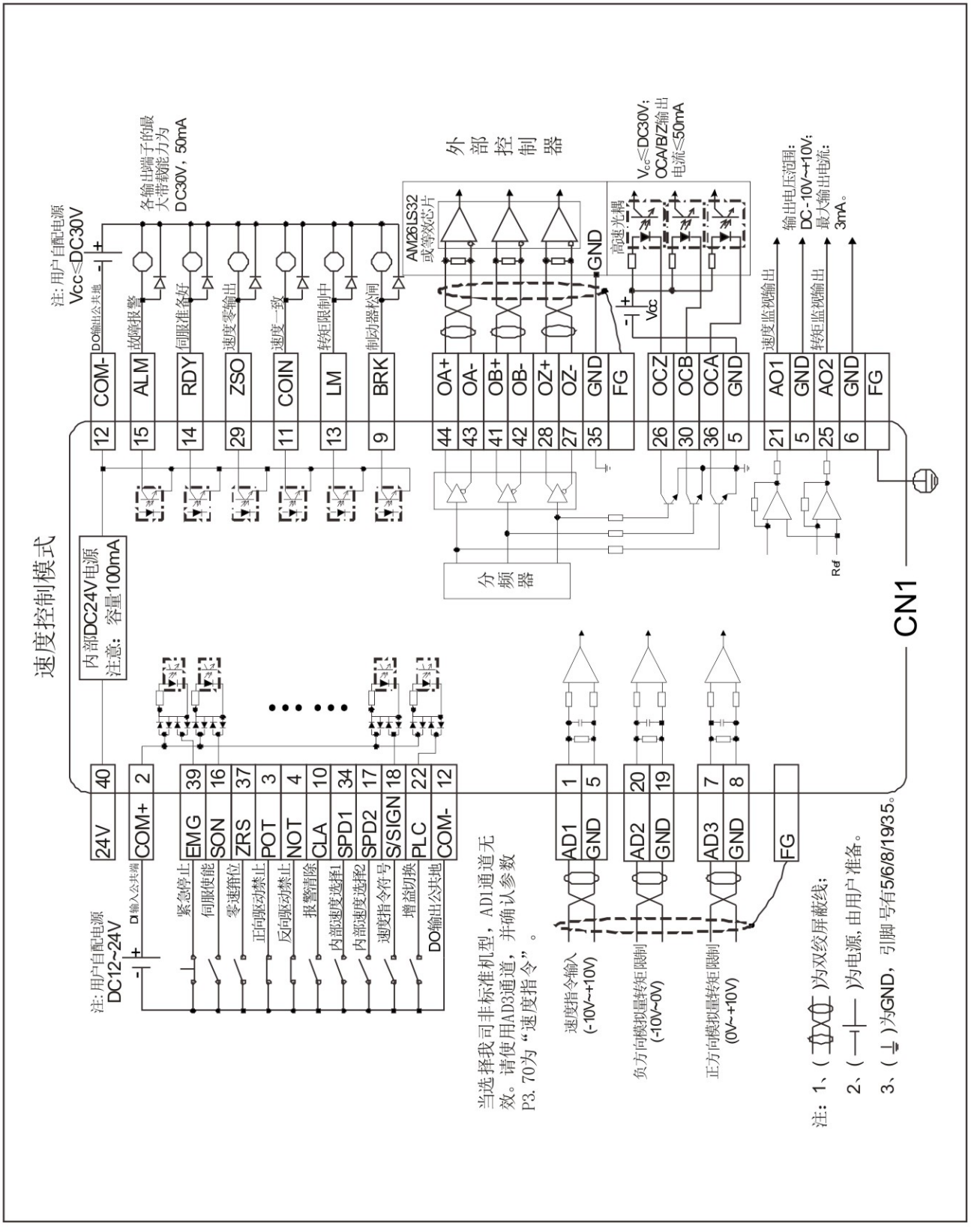

转矩模式接线图(适用于模拟量输入控制)
Torque Control Connection(Suit for Analog Input Control)

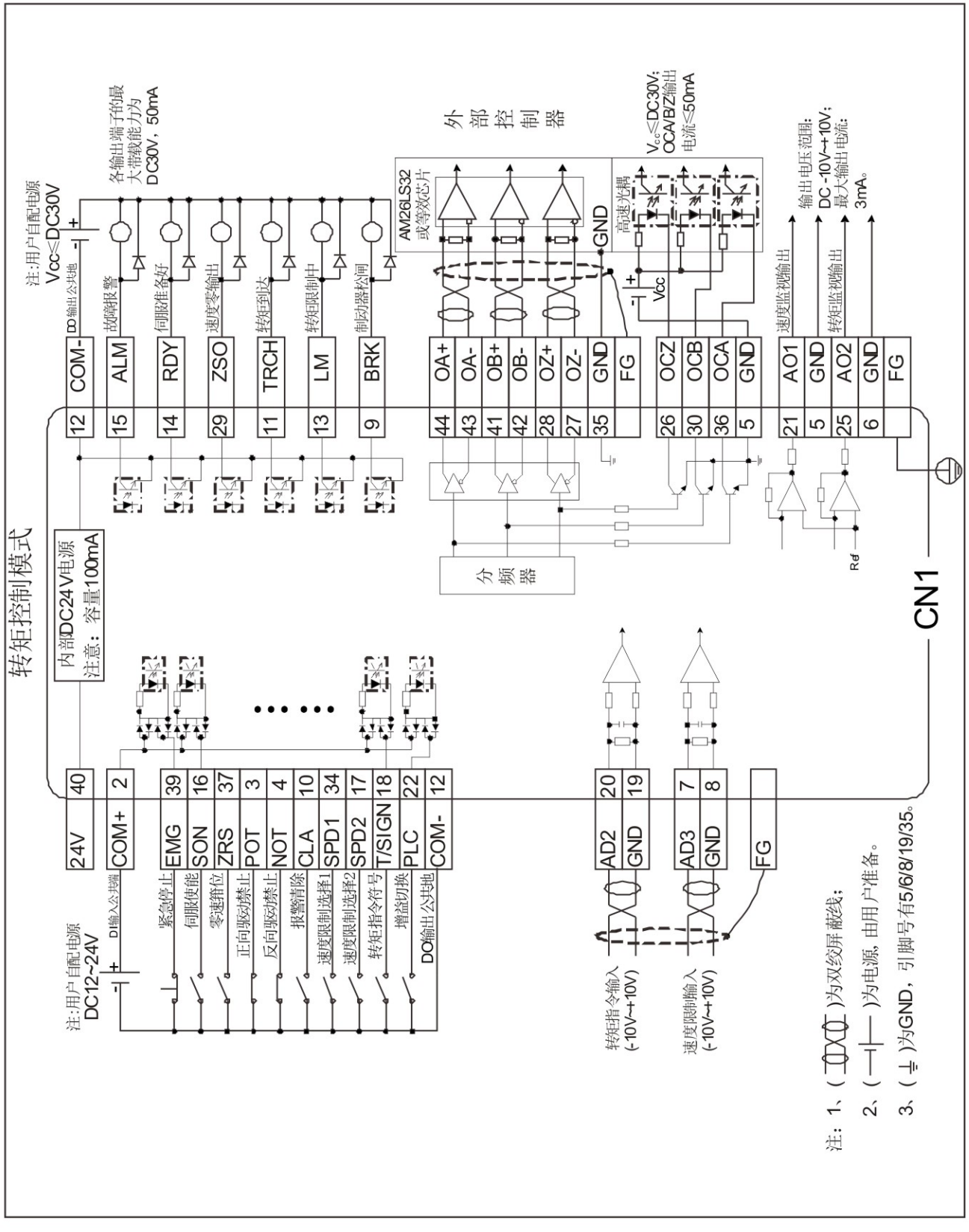

3. 调试软件
ServoPlorer Operation Software



便捷友好的操作界面
Convenient and friendly user interface

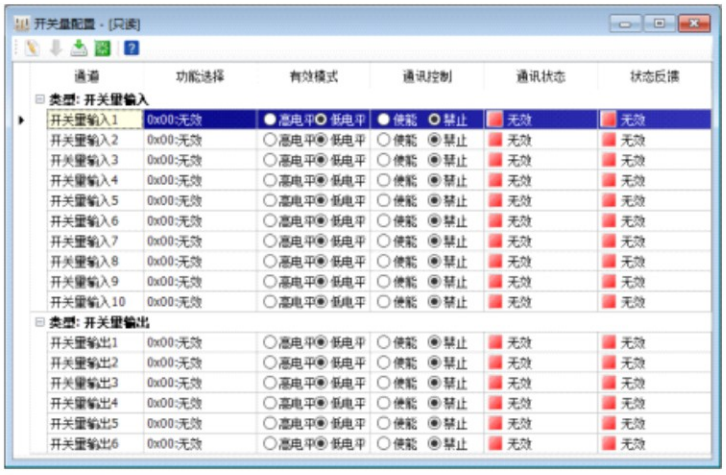

开关量输入、输出可以直接选择端子有效逻辑和功能分配
Digital I/O can directly select effective terminal logic and function distribution



模拟量输入输出可以在图示中设定增益、零偏、死区等参数
Analog I/O can set parameters such as gain, zero offset and deadzone, as shown above

九. 产品附件
Product Accessories

1. 电缆型号说明
Cable Model

电机动力电缆型号说明/Power cable model

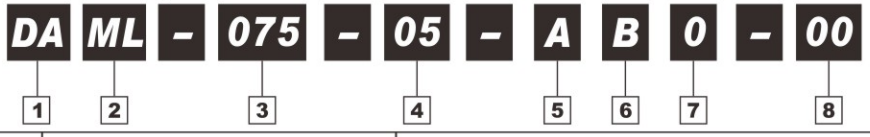

标识/No.	标识说明/Description	型号说明/Model desription
1	产品系列/Model	DA: 厂家使用/JIE use
2	动力电缆/Power cable	ML：动力线电缆/Power cable
3	线径/Cable diameter	075：0.75mm² 150：1.5mm² 250：2.5mm² 600：6.0mm²
4	线缆长度/Cable length	03：3米/m 05：5米/m 15：15米/m
5	电机端插头/Motor side	A：4PIN塑胶插头/Plastic plug B：4PIN普通航空插头YD28/Aviation plug C：4PIN金属插头/Metal plug N：4PIN普通航空插头YD32//Aviation plug
6	驱动器端插头/Drvie side	B：欧式7PIN 20A插头/European style W：无插头/Line style
7	电缆材质/Cable material	0：普通电缆(不带屏蔽)/Without shielding A：带屏蔽普通电缆(仅限用于7.5kW及以上功率) /With shield only for 7.5kW and above power
8	流水号/Code	00：标准件/Standard code

电机编码器电缆型号说明/Encoder cable model

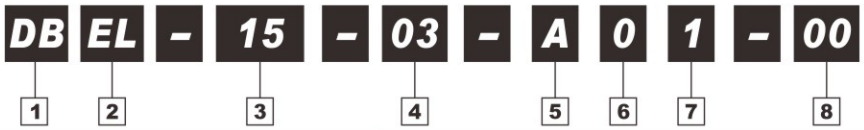

标识/No.	标识说明/Description	型号说明/Model desription
1	产品系列/Model	DA: 厂家使用/JIE use
2	编码器电缆/Encoder cable	EL：编码器线电缆/Encoder cable
3	线数/Core	06：6芯电缆/6 core cable 15：15芯电缆/15 core cable
4	线缆长度/Cable length	03：3米/m 05：5米/m 15：15米/m
5	电机端插头/Motor side	A：15PIN DB插头/Plug B：15PIN普通航空插头YD28/Aviation plug C：9PIN金属插头Metal plug D：6PIN塑胶头/Plastic plug
6	电缆材质/Cable material	0：普通电缆不带电池盒D：普通电缆带电池盒
7	编码器类型/Encoder type	01：2500线标准增量式 04：17位单圈/23位多圈绝对值
8	流水号/Code	00：标准件/Standard code

2. 电缆配线说明
Cable Description

电机动力电缆配线说明/Motor power cable description

2500线编码器电机60/80法兰规格0.4~0.75kW / 2500ppr encoder flange size 60/80

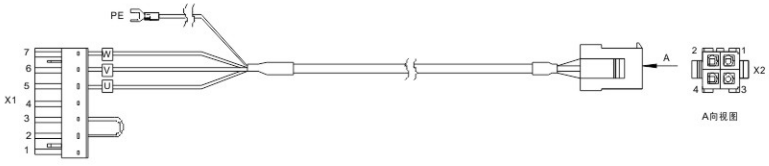

接线关系表/Wiring relationship table

定义/Define	X1	X2	芯线颜色/Core cable color
W	X1.7	X2.3	棕/Brown
V	X1.6	X2.1	红/Red
U	X1.5	X2.2	蓝/Blue
PE	接地/Ground	X2.4	黄/绿Yellow/Green
/	X1.4	/	/
/	X1.3	与X1.2短接/Short circuit with X1.2	
/	X1.2	与X1.3短接/Short circuit with X1.3	
/	X1.1	/	/

17位或23位编码器电机60/80法兰规格0.4~0.75kW / 17bit or 23bit encoder flange size 60/80

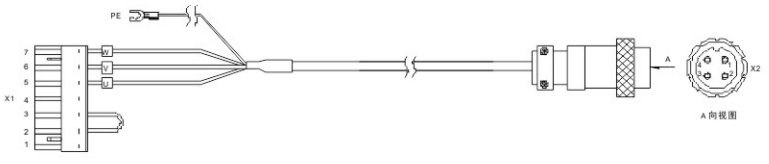

接线关系表/Wiring relationship table

定义/Define	X1	X2	芯线颜色/Core cable color
W	X1.7	X2.1	棕/Brown
V	X1.6	X2.3	红/Red
U	X1.5	X2.4	蓝/Blue
PE	接地/Ground	X2.2	黄/绿Yellow/Green
/	X1.4	/	/
/	X1.3	与X1.2短接/Short circuit with X1.2	
/	X1.2	与X1.3短接/Short circuit with X1.3	
/	X1.1	/	/

130法兰规格1kW~2kW、180法兰规格3kW / 130 flange size 1~2kW、180 flange size 3kW

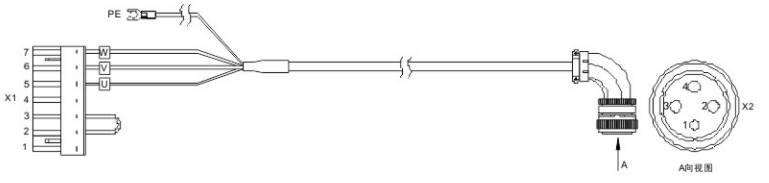

接线关系表/Wiring relationship table

定义/Define	X1	X2	芯线颜色/Core cable color
W	X1.7	X2.4	棕/Brown
V	X1.6	X2.3	红/Red
U	X1.5	X2.2	蓝/Blue
PE	接地/Ground	X2.1	黄/绿Yellow/Green
/	X1.4	/	/
/	X1.3	与X1.2短接/Short circuit with X1.2	
/	X1.2	与X1.3短接/Short circuit with X1.3	
/	X1.1	/	/

180法兰规格4.4kW~7.5kW / 180 flange size 4.4~7.5kW

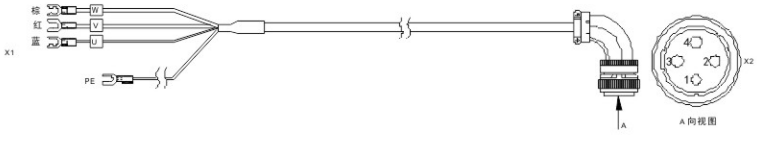

接线关系表/Wiring relationship table

定义/Define	X2	芯线颜色/Core cable color
W	X2.4	棕/Brown
V	X2.3	红/Red
U	X2.2	蓝/Blue
PE	X2.1	黄/绿Yellow/Green

电机编码器电缆配线说明/Motor encoder cable description

2500线编码器电机60、80法兰规格 / 2500ppr encoder flange size 60、80

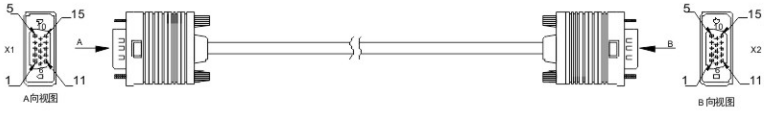

接线关系表/Wiring relationship table

信号/Signal	X1	X2	芯线结构/Structure
V+	X1.1	X2.1	对绞/Twisted pair
V-	X1.7	X2.7	
W+	X1.2	X2.2	对绞/Twisted pair
W-	X1.8	X2.8	
A+	X1.3	X2.3	对绞/Twisted pair
A-	X1.4	X2.4	
U+	X1.6	X2.6	对绞/Twisted pair
U-	X1.11	X2.11	
B-	X1.9	X2.9	对绞/Twisted pair
B+	X1.10	X2.10	
Z-	X1.13	X2.13	对绞/Twisted pair
Z+	X1.14	X2.14	
5V	X1.5	X2.5	对绞/Twisted pair
GND	X1.12	X2.12	
PE	铁壳/Shell	铁壳/Shell	

2500线编码器电机130、180法兰规格 / 2500ppr encoder flange size 130、180

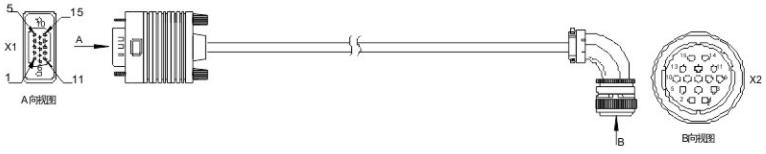

接线关系表/Wiring relationship table

信号/Signal	X1	X2	芯线结构/Structure
V+	X1.1	X2.11	对绞/Twisted pair
V-	X1.7	X2.14	
W+	X1.2	X2.12	对绞/Twisted pair
W-	X1.8	X2.15	
A+	X1.3	X2.7	对绞/Twisted pair
A-	X1.4	X2.4	
U+	X1.6	X2.10	对绞/Twisted pair
U-	X1.11	X2.13	
B-	X1.9	X2.8	对绞/Twisted pair
B+	X1.10	X2.5	
Z-	X1.13	X2.9	对绞/Twisted pair
Z+	X1.14	X2.6	
5V	X1.5	X2.2	对绞/Twisted pair
GND	X1.12	X2.3	
PE	铁壳/Shell	铁壳/Shell	

17位或23位编码器电机60、80法兰规格 / 17bit or 23bit encoder flange size 60、80

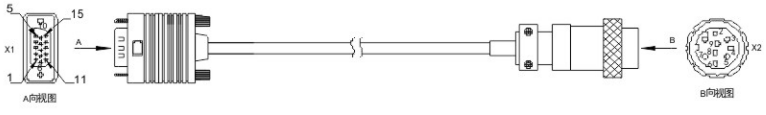

接线关系表/Wiring relationship table

信号/Signal	X1	X2	芯线结构/Structure
SD+	X1.1	X2.1	对绞/Twisted pair
SD-	X1.7	X2.2	
5V	X1.5	X2.3	对绞/Twisted pair
GND	X1.12	X2.4	
VB-5V	/	X2.5	对绞/Twisted pair
VB-GND	/	X2.6	
PE	铁壳/Shell	铁壳/Shell	编织/Braid phy

17位或23位编码器电机130、180法兰规格 / 17bit or 23bit encoder flange size 130、180

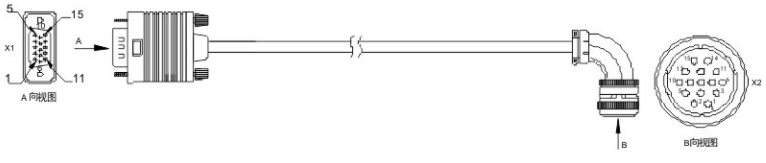

接线关系表/Wiring relationship table

信号/Signal	X1	X2	芯线结构/Structure
SD+	X1.1	X2.2	对绞/Twisted pair
SD-	X1.7	X2.3	
5V	X1.5	X2.4	对绞/Twisted pair
GND	X1.12	X2.5	
VB-5V	/	X2.6	对绞/Twisted pair
VB-GND	/	X2.7	
PE	铁壳/Shell	铁壳/Shell	编织/Braid phy

3. AQS连接盘订购信息
AQS order information

JDC伺服电机与JIE减速机的连接盘 Adapter for servomotor connecting with gear unit
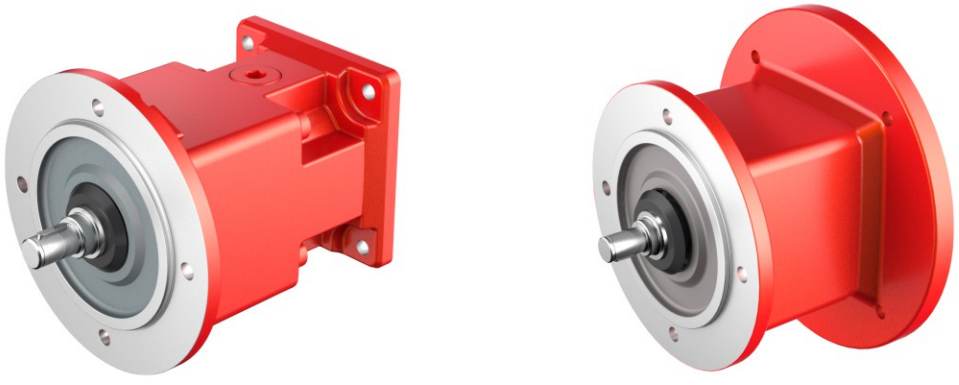

* 详细产品参数敬请查询：JRT 齿轮减速机选型手册，或联系杰牌。
* For more product information, please refer to: JRT Gearmotor selection mannual, or please contact JIE.

十. 伺服系统订货指南
Order Information

1. JDC伺服电机选型
JDC Motor Order Information

1. JDC伺服电机选型/Servo motor selection

序号 No.	电压等级 Voltage	额定功率 Power (kW)	额定转速 Speed (r/min)	额定扭矩 Torque (Nm)	法兰规格 Flange (mm)	型号 Type				
1	220V	0.4	3000	1.27	60×60	JDC60L-400302	□	-	□	OKA
2		0.75	3000	2.39	80×80	JDC80L-750302	□	-	□	OKA
3		1.0	2000	4.78	130×130	JDC130M-1K0202	□	-	□	OKA
4		1.5	2000	7.16		JDC130M-1K5202	□	-	□	OKA
5	380V	1.0	2000	4.78	130×130	JDC130M-1K0204	□	-	□	OKA
6		1.5	2000	7.16		JDC130M-1K5204	□	-	□	OKA
7		2.0	2000	9.55		JDC130M-2K0204	□	-	□	OKA
8		3.0	1500	19	180×180	JDC180M-3K0154	□	-	□	OKA
9		4.4	1500	27		JDC180M-4K4154	□	-	□	OKA
10		5.5	1500	35		JDC180M-5K5154	□	-	□	OKA
11		7.5	1500	48		JDC180M-7K5154	□	-	□	OKA

编码器类型(可选) Encoder options	TTL 2500线增量编码器 Incremental encoder TTL 2500ppr	T
	17位单圈绝对值编码器① 17bits Single-turn absolute encoder	H
	23位多圈绝对值编码器 23bits Multi-turn absolute encoder	M

抱闸② (可选) Brake options	不带抱闸 Withou brake	A
	带抱闸③ With brake	B

说明：

① 17单圈绝对值编码器只适用于上表格序号1、2、3三款电机，且无带抱闸选项。

② 所有电机输出轴端：标配油封、标配带键轴、标配轴中心螺纹孔。

③ 如选用带抱闸电机，抱闸电机接插件将随箱发运，请客户自备抱闸电缆。

Note:

① 17bit absolute encoder only for No.1、2、3 servo motor, and no with brake option.

② All motor shaft end with oil seal, with shaft key, and with shaft center hole.

③ If select brake motor, the brake connector will on the motor, brake cable can be made by customer.

2. JCS伺服驱动器选型
JCS Servo Drive Order Information

2. JCS伺服驱动器选型/Servo drive selection							
序号 No.	电压等级 Voltage	额定功率 Power (kW)	输出电流 Current (A)	外形尺寸 规格 Frame	型号 Type		
1	220V	0.4	3.3	A	JCS500-0K4-2V-	□	0A1S
2		0.75	4.5	B	JCS500-0K7-2V-	□	0A1S
3		1.0	5.0		JCS500-1K0-2V-	□	0A1S
4		1.5	7.6		JCS500-1K5-2V-	□	0A1S
5	380V	1.0	3.5	B	JCS500-1K0-4V-	□	0A1S
6		1.5	4.5		JCS500-1K5-4V-	□	0A1S
7		2.0	6.5	C	JCS500-2K0-4V-	□	0A1S
8		3.0	8.5		JCS500-3K0-4V-	□	0A1S
9		4.4	12	D	JCS500-4K4-4V-	□	0A1S
10		5.5	16		JCS500-5K5-4V-	□	0A1S
11		7.5	25	F	JCS500-7K5-4V-	□	0A1S

驱动器版本类型 Drive version	脉冲序列(PTI)版本 Plus train	E
	EtherCAT总线型 EtherCAT version	N
	PROFINET总线型 PROFINET version	PN
	标准型(该代码:仅限7.5kW使用) Standard version only for 7.5kW drive	S

说明：

① 可依据上表格中第1列的'序号'栏进行驱动器与电机的型号配对。

② 第42页的电缆选型也可通过表格中的第1列的'序号'栏与电机进行匹配。

Note：

① For drive match with motor, can refer to the number of column 1 'No.'

② For cable(Page42) match with motor, also can refer to the number of column 1 'No.'

3. 配套电缆选型
Cable Order Information

3. 电缆选型(伺服驱动器与伺服电机连接)/Cable connection for drive and motor

序号 No.	动力电缆标准型 Power cable Standard type					2500线增量编码器电缆 标准型 TTL encoder cable Standard type			17或23位绝对值编码器电缆 标准型 Absolute encoder cable Standard type			17或23位绝对值编码器电缆 带电池盒 Absolute encoder cable With battery type		
1	DAML-075-	□	-	□	-00	DBEL-15-	□	-A0-0100	DBEL-06-	□	-C0-0400	DBEL-06-	□	-CD-0400
2														
3	DAML-150-	□	-	BB0	-00	DBEL-15-	□	-B0-0100	DBEL-06-	□	-B0-0400	DBEL-06-	□	-BD-0400
4														
5														
6														
7														
8														
9	DBML-250-	□	-	NW0	-00									
10														
11	DBML-600-	□	-	NWA	-00									

长度:3米 Length:3m	03	长度:3米 Length:3m	03	长度:3米 Length:3m	03	长度:3米 Length:3m	03
长度:5米 Length:5m	05	长度:5米 Length:5m	05	长度:5米 Length:5m	05	长度:5米 Length:5m	05
长度:15米 Length:15m	15	长度:15米 Length:15m	15	长度:15米 Length:15m	15	长度:15米 Length:15m	15

增量型编码器电机 TTL encoder motor	AB0
绝对值编码器电机 Absolute encoder motor	CB0

说明：

① 可依据上表格中第1列的'序号'栏进行电缆与电机的型号配对。

② 绝对值编码器如需断电位置记忆功能，请选择‘带电池盒’型电缆。

Note：

① For cable match with motor, can refer to the number of column 1 ‘No.’

② If need location memory function, please select the cabel with battery type.

杰牌智能传动产业平台 JIE Intelligent Drive Industrial Platform

杰牌应用智能产品、建设智能工厂、生产智能产品，为用户提供智能产品、智能服务、智能体验，打造产业平台、实现合作共赢。

Using intelligent products, to build intelligent plants and produce intelligent products, serving customers with intelligent products, intelligent services and intelligent expericences. To build a industrial platform and achieve win-win cooperation.



杰牌智能传动生态系统 JIE Intelligent Drive Ecosystem

杰牌从供应链管理、创新链整合、产业链发展、价值链协同到生态链建设，通过三百千万工程“培养优秀员工、整合优秀供应商、服务优秀客户”，推进战略合作、实现五链互联。

JIE focuses on supply chain management, innovation chain integration, industrial chain development, value chain collaboration, and ecological chain construction. Through the "Three Hundred Million Project," which aims to "cultivate outstanding employees, integrate outstanding suppliers, and serve outstanding customers," the company promotes strategic cooperation and achieves interconnection among the five chains.

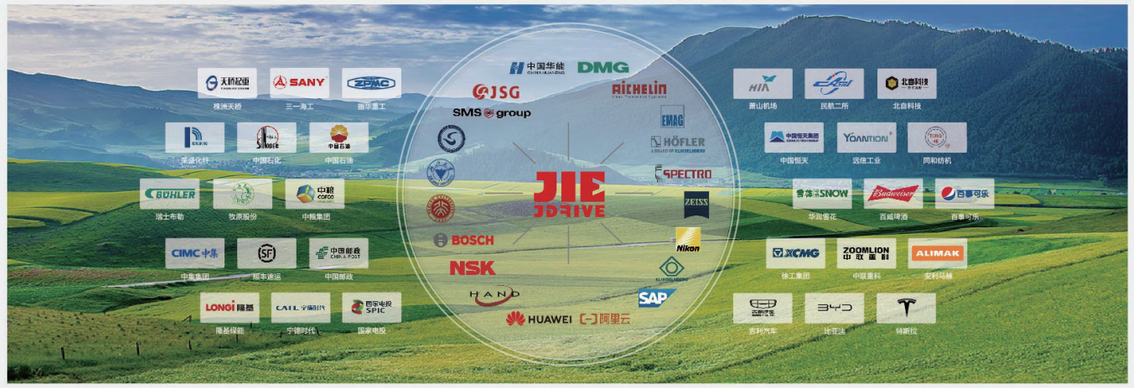

杰牌智能传动研究院+创新中心+未来工厂 JIE Intelligent Drive Research Institute + Innovation Center + Future Factory

杰牌智能传动研究院+创新中心+未来工厂“111”创新发展模式：以一院为引领，打造人才高地，实现自主可控；以一心为平台，构建产业生态，实现五链互联；以一厂为基础，聚焦专精特新，实现隐形冠军。

JIE Intelligent Drive Research Institute + Innovation Center + Future Factory "111" Innovation and Development Model: Led by one institute to create a talent highland and achieve independent control; with one center as the platform to build an industrial ecosystem and achieve interconnection of the five chains; based on one factory, focusing on specialization, refinement, uniqueness, and innovation to become a hidden champion.



杰牌智能传动数字产品 JIE Intelligent Drive Digital Products

杰牌智能传动“131“数字产品体系：1个方案—杰牌智能传动方案；3个平台—杰牌新智造平台、杰牌大数据平台、杰牌智能化平台；1个场景—杰牌未来工厂场景；包括JRT智能齿轮减速电机、JRH智能工业齿轮箱、JRP智能行星齿轮箱、JRW高效蜗杆减速机、JD高效电机、JC智能传动方案等产品和服务。杰牌致力于为好客户、做好产品、建好团队！

JIE Intelligent Drive “131” Digital Product System: 1 Solution—JIE Intelligent Drive Solution; 3 Platforms—JIE Intelligent Manufacturing Platform, JIE Big Data Platform and JIE Intellectualization Platform; 1 Scenario—JIE Intelligent Factory Scenario, incl. JRT Intelligent Gearmotors, JRH Intelligent Industrial Gear Units, JRP Intelligent Planetary Gear Units, JRW High-efficiency Worm Reducers, JD High-efficiency Motors, JC Intelligent Drive Solutions. JIE is dedicated to serving great customers with great products and providing excellent services with a great team.

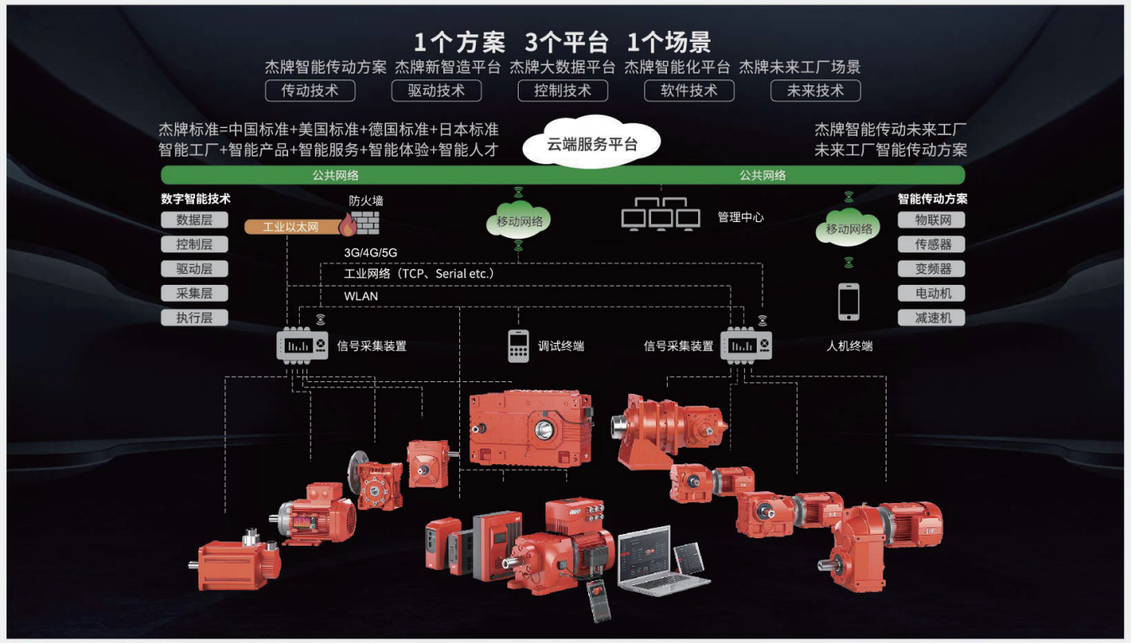

中国制造中心 全球装配工厂 China Manufacturing Center Global Assembly Plant

杰牌立足中国市场、出口欧美市场、服务全球市场；杰牌中国、杰牌美国、杰牌欧洲，为全球客户提供本土化服务、面对面服务、一对一服务。打造百年杰牌、成就幸福家庭！

JIE bases itself on the Chinese market, exports to EU & US market and serves the global market. JIE CHINA, JIE USA, JIE EURONORM, JIE is dedicated to making great products for great customers across the world through Localized service, Face-to-face service and One-to-one service. Create a century-old JIE and achieve more happy families.



杰牌智能传动平台产品 Platform Products of JIE Intelligent Dirve

产品标准化实现平台化，工艺标准化实现自动化，流程标准化实现信息化。

Standardizing the products to realize platformization, standardizing the techonologies to realize automation, standardizing the processes to realize informatization.



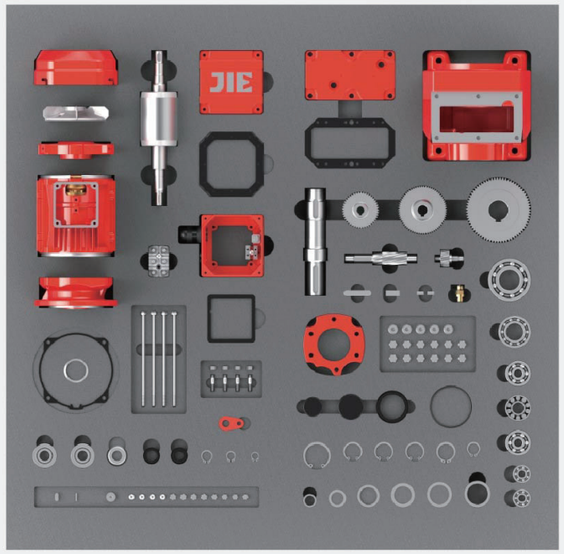

杰牌智能传动未来工厂场景应用 JIE Intelligent Drive Situational Application

杰牌智能中央立库、箱体智能工厂、齿轮智能工厂、电机智能工厂、装配智能工厂、智能检测试验等智能传动方案。

JIE Applications incl. Intelligent drive solutions incl. Intelligent Central Stereoscopic Warehouse, Intelligent Plant of Housings, Intelligent Plant of Gears, Intelligent Plant of Motors, Intelligent Plant of Assembly and Intelligent Tests, etc.

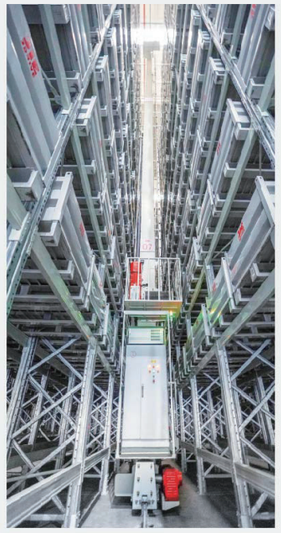

堆垛机—杰牌智能传动方案
JIE Intelligent Drive Solutions for Stackers



RGV—杰牌智能传动方案
JIE Intelligent Drive Solutions for RGVs



输送线—杰牌智能传动方案
JIE Intelligent Drive Solutions for Transmission Lines



升降机—杰牌智能传动方案
JIE Intelligent Drive Solutions for Elevators



清洗线—杰牌智能传动方案
JIE Intelligent Drive Solutions for Cleaning Lines



热处理线—杰牌智能传动方案
JIE Intelligent Drive Solutions for Heat Treatment Lines



电机绕嵌线—杰牌智能传动方案
JIE Intelligent Drive Solutions for Motors Winding & Embedding



产品总装线—杰牌智能传动方案
JIE Intelligent Drive Solutions for Product Assembly Lines



起重机—杰牌智能传动方案
JIE Intelligent Drive Solutions for Cranes



工业吊扇—杰牌智能传动方案
JIE Intelligent Drive Solutions for Industrial Ceiling Fans

杰牌智能传动美丽厂区 JIE Intelligent Drive Beautiful Factory

杰牌打造“环境友好型、发展持续型、服务全球型”的“专精特新”企业。

To build a "Professional, Fine, Specialized & Novel" enterprise of "Environment-friendly, Sustainable and Global service".



智造未来 / 未来已来 智造未来
Intelligent-made for Future



专业主义 / 因专业 而杰出
Professionalism



立足中国 / 二十世纪 立足中国
Based in China



风生水起 / 风生水起 风调雨顺
Windmill & Fountain



幸福广场 / 享受工作 享受生活
Happiness Square

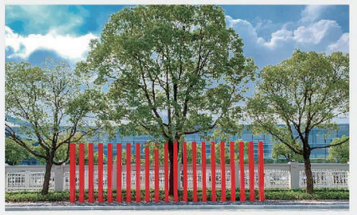

服务全球 / 廿一世纪 服务全球
Serve the World



十全十美 / 十全十美 精益求精
Towards Perfection



彩虹之上 / 彩虹之上 梦想启航
Over the Rainbow

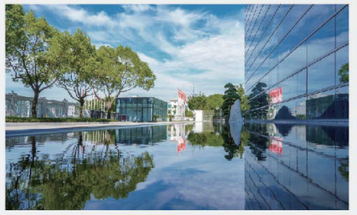

钱塘潮涌 / 奔竞不息 勇立潮头
Tides of Qiantang



百年传承 / 百年传承 厚德载物
Create a century-old JIE

JRT 智能齿轮减速电机



JRTR
齿轮减速电机
规格：09~189
传动比：3.37~289.74
输入功率：0.12~250kW
输出扭矩：2.4~56494N.m



JRTF
平行轴-齿轮减速电机
规格：29~169
传动比：3.77~281.71
输入功率：0.12~250kW
输出扭矩：3.5~37125N.m



JRTK
锥齿轮-齿轮减速电机
规格：39~189
传动比：3.98~197.37
输入功率：0.12~200kW
输出扭矩：10~62800N.m



JRTS
蜗杆副-齿轮减速电机
规格：39~99
传动比：6.8~288
输入功率：0.12~22kW
输出扭矩：10~4900N.m



JRTW
蜗杆-面齿轮减速电机
规格：10~30
传动比：6.57~75
输入功率：0.09~1.1kW
输出扭矩：25~70N.m

JRH 智能工业齿轮箱



JRHH
平行轴齿轮箱
规格：3~28
传动比：1.25~450
输入功率：4.3~10515kW
输出扭矩：2300~1400000N.m



JRHB
直交轴齿轮箱
规格：4~28
传动比：5~400
输入功率：2.8~4908kW
输出扭矩：5500~1400000N.m



JRHD
斗提机齿轮箱
规格：5~16
传动比：25~71
输入功率：16~1305kW
输出扭矩：11000~173000N.m



JPOKE
棕榈油齿轮箱
规格：310
传动比：56、80
输入功率：106、141kW
输出扭矩：75000N.m



JRHA
空冷岛齿轮箱
规格：166
传动比：14
输入功率：228kW
输出扭矩：21000N.m

JRP 智能行星齿轮箱



JRP
行星齿轮箱
规格：9~36
传动比：25~4000
输入功率：0.4~12934kW
输出扭矩：22000~2600000N.m



JRP
行星齿轮箱
规格：01~8
传动比：3.08~3460
输入功率：0.02~192kW
输出扭矩：1000~13000N.m



JRPH
回转行星齿轮箱
规格：08~100
传动比：3.4~2000
输入功率：75~250kW
输出扭矩：8000~100000N.m



JRP RV
同心轴行星减速机
速比：3~100
背隙：1~3/3~5/5~7arc-min
扭矩：6~3300N.m



JRP RE
直角轴行星减速机
速比：3~100
背隙：4~9/6~11arc-min
扭矩：12~1920N.m

JRW 高效蜗杆减速机



JRSTD
IEC高效蜗杆减速机
规格：25~150
传动比：5~100
输入功率：0.06~15kW
输出扭矩：2.6~1760N.m



JRWND
NEMA高效蜗杆减速机
规格：30~150
传动比：5~100
输入功率：0.06~15kW
输出扭矩：2.6~1760N.m

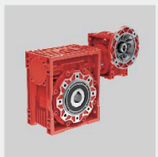

JRSTED
双级蜗杆减速机
规格：25/30~63/150
传动比：150~5000
输入功率：0.06~1.5kW
输出扭矩：73~2670N.m



JRKM、JRKB
准双曲面齿轮减速机
规格：28~68
传动比：7.5~300
输入功率：0.07~11.1kW
输出扭矩：12~886N.m



WPEDS
双级蜗杆减速机
规格：40/70～155/250
传动比：100～3600
输入功率：0.12～5.5KW
输出扭矩：63～6050N.m

JD 高效电机



JDC　　JCS
伺服电机　伺服驱动器
功率：0.4~7.5kW
输出扭矩：1.27~48N.m
供电：1AC220V/3AC380V
通讯：脉冲、EtherCAT、Profinet



JDL
异步伺服电动机
扭矩：2.5~325N.m
转速：1200r/min~3000r/min
惯量：4.9~4300kgcm^2



JD-IEC
IEC电机
规格：63~315
功率：0.12~200kW
能效：IE3、IE4、IE5



JD-NEMA
NEMA电机
规格：56C~365TC
功率：0.16~75HP
能效：NEMA Premium



JD-B
防爆电机
规格：80~315
功率：0.75~200kW
防爆等级：Exib II BT4
能效：IE3、IE4、IE5

JC 智能传动方案



JC
智能传动方案
减速机+电动机+变频器
+传感器+物联网



JCMB
变频一体减速电机
规格：175~255
功率：0.75~5.5kW
供电：3AC 380~440V
输出频率：0~200Hz
通讯接口：
ModbusRTU、Profinet、ASi



JCI
智能监测系统
供电：AC220V, DC24V
通讯接口：Wifi, 4G, RS485
功能：能耗管理、健康管理、
视听管理、运维管理、
配件管理
部署方式：公有云、私有云



JCME
分布式变频器
规格：175~255
功率：0.75~5.5kW
供电：3*AC380~440V
输出频率：0~200Hz
通讯接口：
Profinet, ModbusRTU, ASi



JCF
变频器
规格：175~355
功率：0.75~55kW
供电：1*AC220/3*AC400V
通讯接口：
Profinet, EtherCAT, CANOPEN

其他传动设备



JRES(R、K)
不锈钢齿轮减速电机
规格：37~67
传动比：3.41~199.81
输入功率：0.18~7.5kW
输出扭矩：12~910N.m



JRESS
不锈钢蜗杆减速电机
规格：30~90
传动比：5~100
输入功率：0.09~4kW
输出扭矩：19~458N.m



JRTH、JRTV
齿轮减速电机
规格：18~60
传动比：3~1800
输入功率：0.1~7.5kW
输出扭矩：1.6~3292N.m



JRSS
丝杆升降机
规格：35~150
传动比：5~40
输入功率：0.19~16.3kW
起升力：500~26050kg



JRTM
锥齿轮转向器
规格：02~25
传动比：1~5
输入功率：0.014~335kW
输入转速：10~1450r/min



JRGC
工程分动箱
规格：0401、1501
传动比：0.589、0.659、0.756、0.825
输出泵最大扭矩：1.6~3292N.m
行走最大扭矩：40000N.m



JN
农机齿轮箱
传动比：0.5862~2.0625
输入转速：750r/min
效率：⩾96%

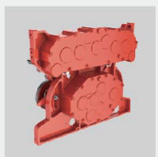

JPF
纺纱机罗拉齿轮箱
规格：1706~2012
速比：3.04~33.568
功率：1.5~3kW
扭矩：110~272N.m



JEC
扶梯主机
规格：2-15, 2-25
传动比：24.5
效率：⩾96%
使用寿命：146000h
输出扭矩：3530~5150N.m

杰牌智能传动方案提供商
更多产品敬请扫码了解

杰牌智能传动方案目录

JIE INTELLIGENT DRIVE SOLUTIONS CATALOGUE

国家重点“小巨人”企业
浙江省重点企业研究院
浙江省“未来工厂”企业

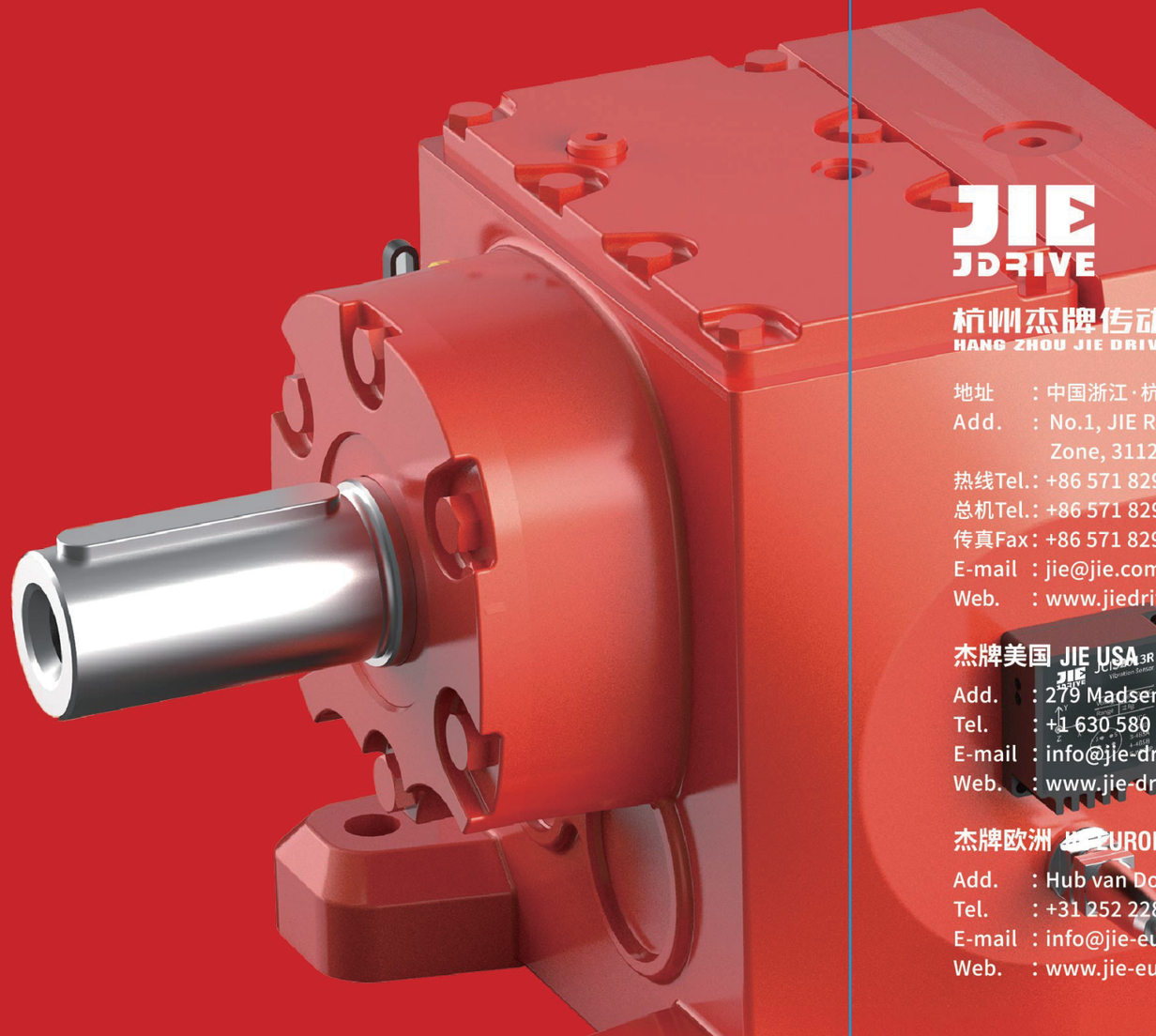

JIE
JDRIVE

杭州杰牌传动科技有限公司
HANG ZHOU JIE DRIVE TECHNOLOGY CO.,LTD.

地址　：中国浙江·杭州临空经济示范区·杰牌路1号　邮编:311223
Add.　：No.1, JIE Road, Hangzhou Airport Economic Demonstration Zone, 311223, Zhejiang, China.
热线Tel.: +86 571 8299 1111; 400 114 1111
总机Tel.: +86 571 8299 2222
传真Fax: +86 571 8299 3333
E-mail ：jie@jie.com.cn
Web.　：www.jiedrive.com; www.jie.com.cn

杰牌美国 JIE USA
Add.　：279 Madsen Dr Suite 101, Bloomingdale, IL 60108
Tel.　：+1 630 580 9986
E-mail ：info@jie-drives.com
Web.　：www.jie-drives.com

杰牌欧洲 JIE EURONORM
Add.　：Hub van Doorneweg 8, 2171 KZ Sassenheim, Netherlands
Tel.　：+31 252 228 850
E-mail ：info@jie-euronorm.com
Web.　：www.jie-euronorm.com